Uproszczona dokumentacja projektowa

Zadanie: **„Remont drogi powiatowej nr 1631T w miejscowości Antoniów”.**

Obiekt/adres: **Droga powiatowa nr 1631T w msc. Antoniów gm. Batłtów**

Inwestor: **Powiat Ostrowiecki - Zarząd Powiatu**
ul. Iłżecka 37,
27-400 Ostrowiec Świętokrzyski

Słownik CPV:

Grupa:	45000000-7	Roboty budowlane
Klasa:	45110000-1	Roboty w zakresie burzenia i rozbiórki obiektów budowlanych, roboty ziemne
Kategorie:	45233200-1	Roboty w zakresie burzenia, roboty ziemne
	45233200-1	Roboty w zakresie różnych nawierzchni
	45233220-7	Roboty w zakresie nawierzchni dróg

Spis zawartości dokumentacji:

- opis techniczny,
- plan orientacyjny,
- plany sytuacyjne,
- przekroje konstrukcyjne,

Data opracowania: 29.07.2022 r.

Opracowała: Dorota Pietrzykowska

Opis techniczny
Remont drogi powiatowej nr 1631T w miejscowości Antoniów

1. Podstawa opracowania:

- Rozporządzenie Ministra Transportu i Gospodarki Morskiej z dnia 2 marca 1999 r. *w sprawie warunków technicznych, jakim powinny odpowiadać drogi publiczne i ich usytuowanie* (Dz. z 2016 r., poz. 124 ze zm.),
- Rozporządzenie Ministra Rozwoju i Technologii z dnia 20 grudnia 2021 r. *w sprawie szczegółowego zakresu i formy dokumentacji projektowej, specyfikacji technicznych wykonania i odbioru robót budowlanych oraz programu funkcjonalno-użytkowego* (Dz. U. z 2021 r., poz. 2454).

2. Zakres opracowania

Zakres remontu drogi powiatowej nr 1631T w miejscowości Antoniów km 0+000 do km 1+829 - obejmuje wykonanie:

- robót rozbiórkowych,
- robót ziemnych,
- remontu nawierzchni bitumicznej na całej szerokości jezdni polegającego na wymianie istniejących warstw bitumicznych,
- remontu podbudowy polegającego na wymianie istniejących warstw konstrukcyjnych w miejscach w których istniejąca podbudowa straciła nośność,
- wymianę nawierzchni poboczy,
- remontu zjazdów polegającego na wymianie istniejącej nawierzchni oraz podbudowy,
  oraz innych robót zgodne ze przedmiarem robót i specyfikacjami technicznymi wykonania i odbioru robót budowanych.

<u>Parametry istniejącej drogi:</u>

- szerokość jezdni od 4,70 – 5,7 m,
- prędkość projektowa 50 km/h,
- prędkość dopuszczalna 50 km/h,
- pobocza o szerokości 1m,
- klasa drogi – zbiorcza „Z”.

<u>JEZDNIA:</u>

<u>Istniejąca konstrukcja jezdni w km 0+000 do km 1+538 oraz od km 1+658 do km 1+829</u>

- istniejące warstwy z mieszanki mineralno - asfaltowej o łączne gr. o gr. 12 cm,
- istniejące warstwa podbudowy z kruszywa łamanego o łącznej gr. 30 cm,
- istniejąca warstwa gruntu stabilizowanego cementem o gr. 15 cm,

<u>Istniejąca konstrukcja jezdni w km 1+538 do km 1+658</u>

- istniejące warstwy z mieszanki mineralno - asfaltowej o łączne gr. o gr. 16 cm,
- istniejąca podbudowa z kruszywa o grubości 20 cm
- istniejąca warstwa gruntu stabilizowanego cementem o gr. 20 cm,

<u>Konstrukcja jezdni po wykonaniu remontu w miejscach wymiany podbudowy km 0+000 do km 0+300:</u>

- warstwa ścieralna z mieszanki mineraln o - asfaltowej AC11S o gr. 4 cm,

- warstwa wiążąca z mieszanki mineralno - asfaltowej AC 16W o gr. 4 cm,
- geosiatka do nawierzchni bitumicznych
- warstwa wyrównawcza z mieszanki mineralno - asfaltowej AC16W o gr. 2-4 cm,
- warstwa górna podbudowy z kruszywa łamanego o gr. 10 cm,
- warstwa dolna podbudowy z kruszywa łamanego o gr. 20 cm,
- warstwa gruntu stabilizowanego cementem o Rm =1,5 MPa o gr. 15 cm

(wymiana istniejących warstw konstrukcyjnych w miejscach w których istniejąca podbudowa straciła nośność)

Konstrukcja jezdni po wykonaniu remontu w obrębie warstw bitumicznych :
- warstwa ścieralna z mieszanki mineralno - asfaltowej AC11S o gr. 4 cm,
- warstwa wiążąca z mieszanki mineralno - asfaltowej AC16W o gr. 4 cm,
- warstwa wyrównawcza z mieszanki mineralno - asfaltowej AC16W o gr. 2-4 cm,
- istniejące warstwa podbudowy z kruszywa łamanego o łącznej gr. 30 cm,
- istniejąca warstwa gruntu stabilizowanego cementem o gr. 15 cm,

Konstrukcja jezdni po wykonaniu remontu w km od km 1+538 do km 1+658
- warstwa ścieralna z mieszanki mineralno - asfaltowej AC11S o gr. 4 cm,
- warstwa wiążąca z mieszanki mineralno - asfaltowej AC16W o gr. 5 cm,
- warstwa wyrównawcza z mieszanki mineralno - asfaltowej AC16P o gr. 7 cm,
- warstwa podbudowy z kruszywa łamanego stabilizowanego mech. o grubości 20 cm
- warstwa z mieszanki związanej cementem z wytwórni C3/4 o gr. 20 cm

(wymiana wszystkich istniejących warstw konstrukcyjnych jezdni na całej szerokości w miejscach w których istniejąca jezdnia straciła nośność)

Istniejące krawężniki betonowe 20 x 30 x 100 cm zostaną wymienione na nowe krawężniki betonowe 20 x 30 x 100 cm na ławie betonowej z oporem z betonu C12/15.

ZJAZDY:

Istniejąca konstrukcja zjazdów:
- istniejąca kostka betonowa o gr. 8 cm na podsypce cementowo - piaskowej 1:4,
- istniejąca warstwa z kruszywa łamanego o gr. 20 cm,
- istniejąca warstwa gruntu stabilizowanego z cementem o gr. 15 cm.

Konstrukcja zjazdów po wykonaniu remontu:
- kostka betonowa o gr. 8 cm na podsypce cementowo - piaskowej 1:4,
- warstwa z kruszywa łamanego o gr. 20 cm,
- warstwa z mieszanki związanej cementem z wytwórni 1,5 / 2 o gr. 15 cm.

Istniejące obramowanie zjazdów z obrzeży betonowych 8 x 30 x 100 cm zostaną wymienione na nowe obrzeża betonowe o wymiarach 8 x 30 x 100 cm na ławie betonowej.
Istniejące krawężniki betonowe 20 x 30 x 100 cm na połączeniu z krawędzią jezdni zostaną wymienione na nowe krawężniki betonowe 20 x 30 x 100 cm na ławie betonowej z oporem z betonu C12/15.
Wskazane powyżej roboty budowlane nie prowadzą do podwyższenia parametrów technicznych i eksploatacyjnych istniejącej drogi. Roboty budowlane będą wykonywane w istniejącym pasie drogowym.

PLAN ORIENTACYJNY

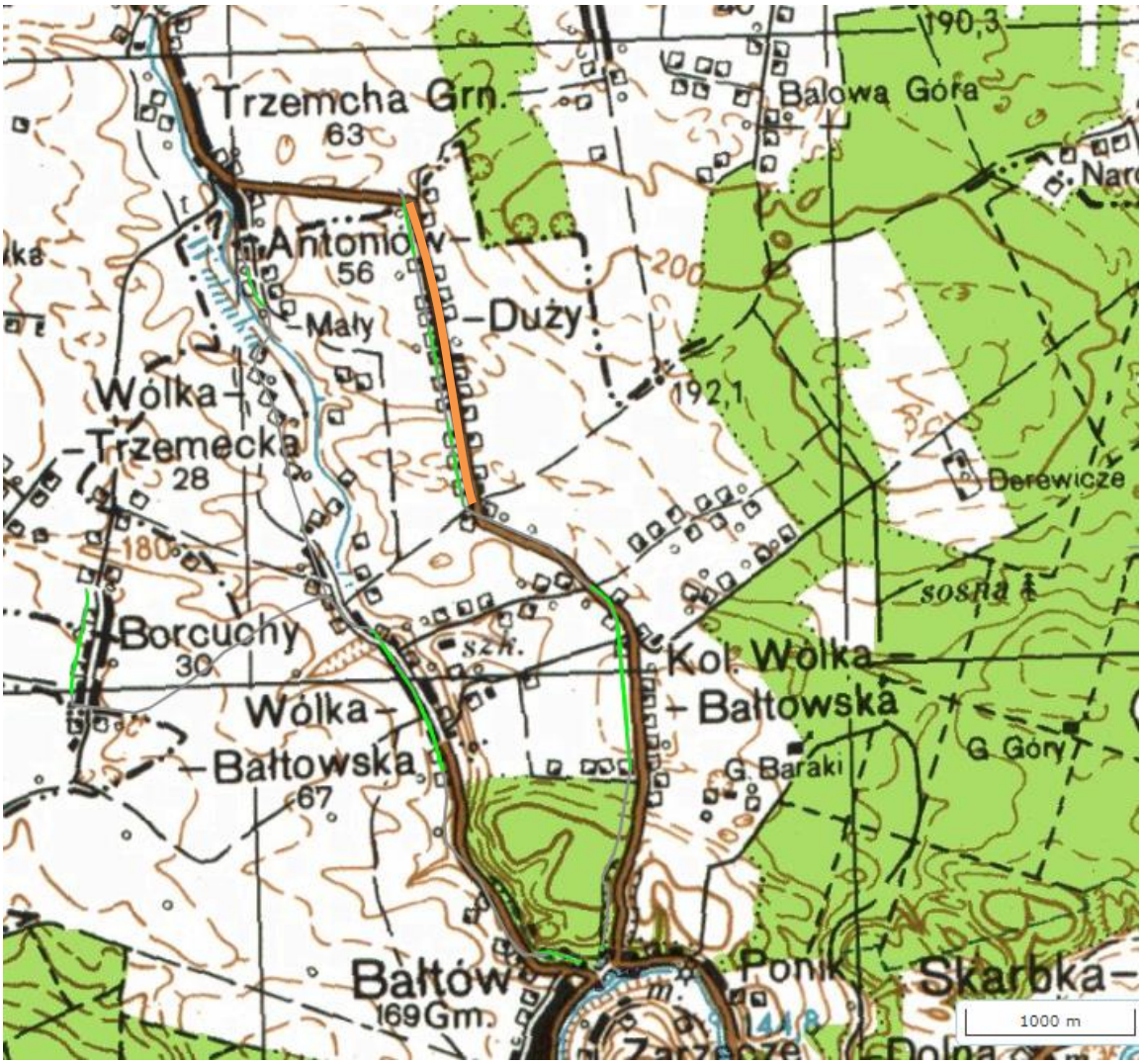

ODCINEK DROGI POWIATOWEJ NR 1631T OBJĘTEJ REMONTEM

RYS NR 1

PLAN SYTUACYJNY SKALA 1:500

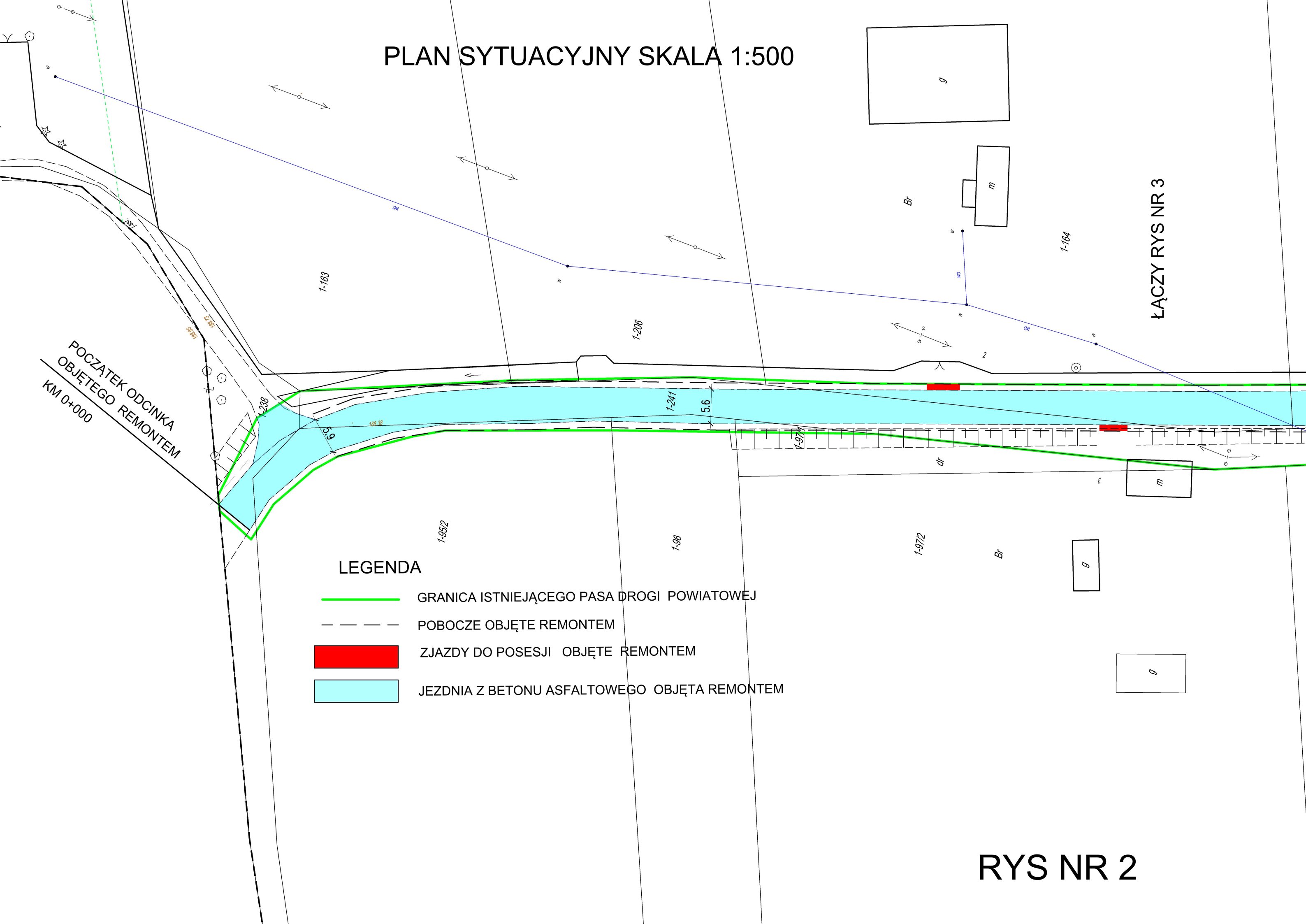

RYS NR 2

PLAN SYTUACYJNY SKALA 1:500

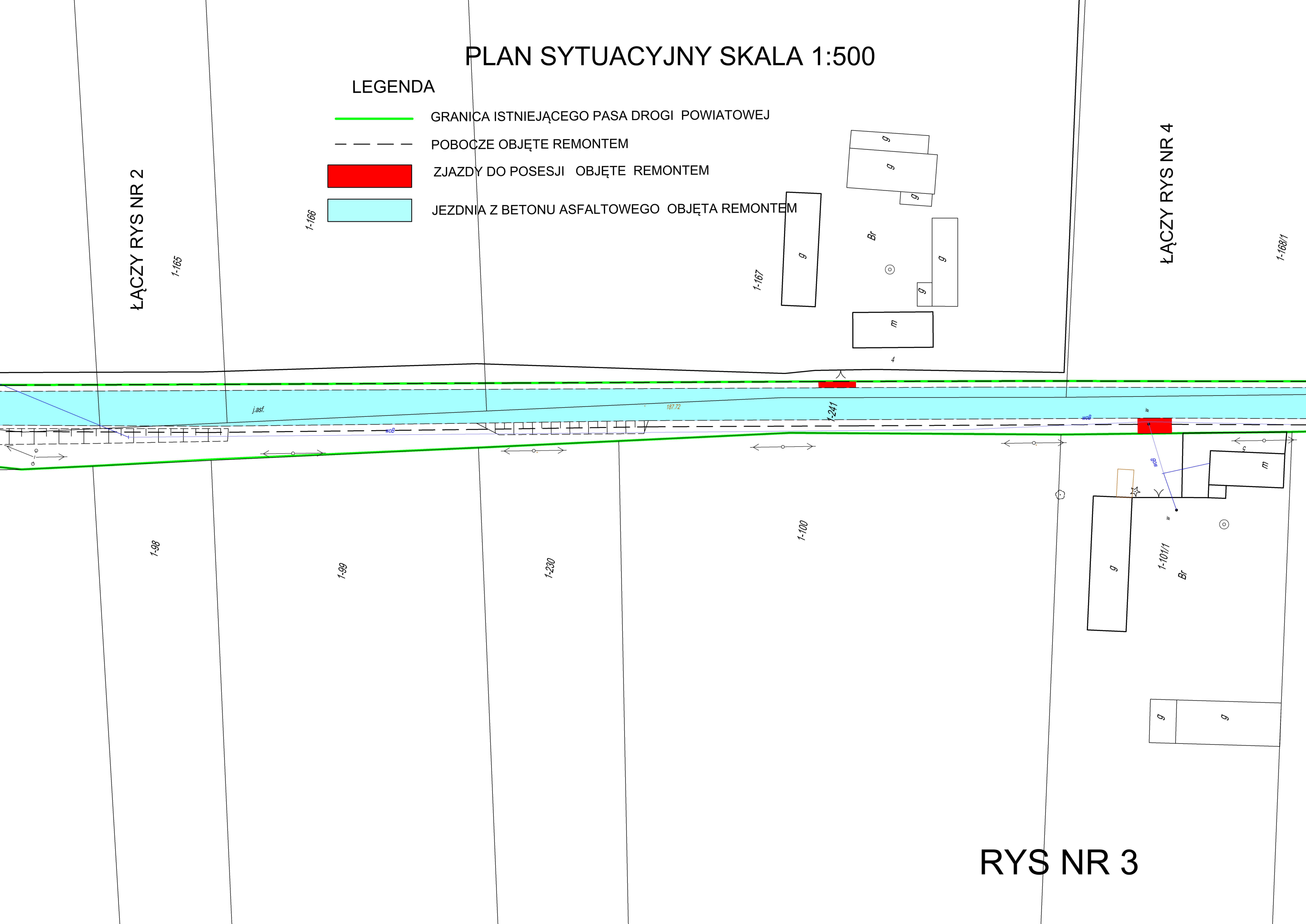

PLAN SYTUACYJNY SKALA 1:500

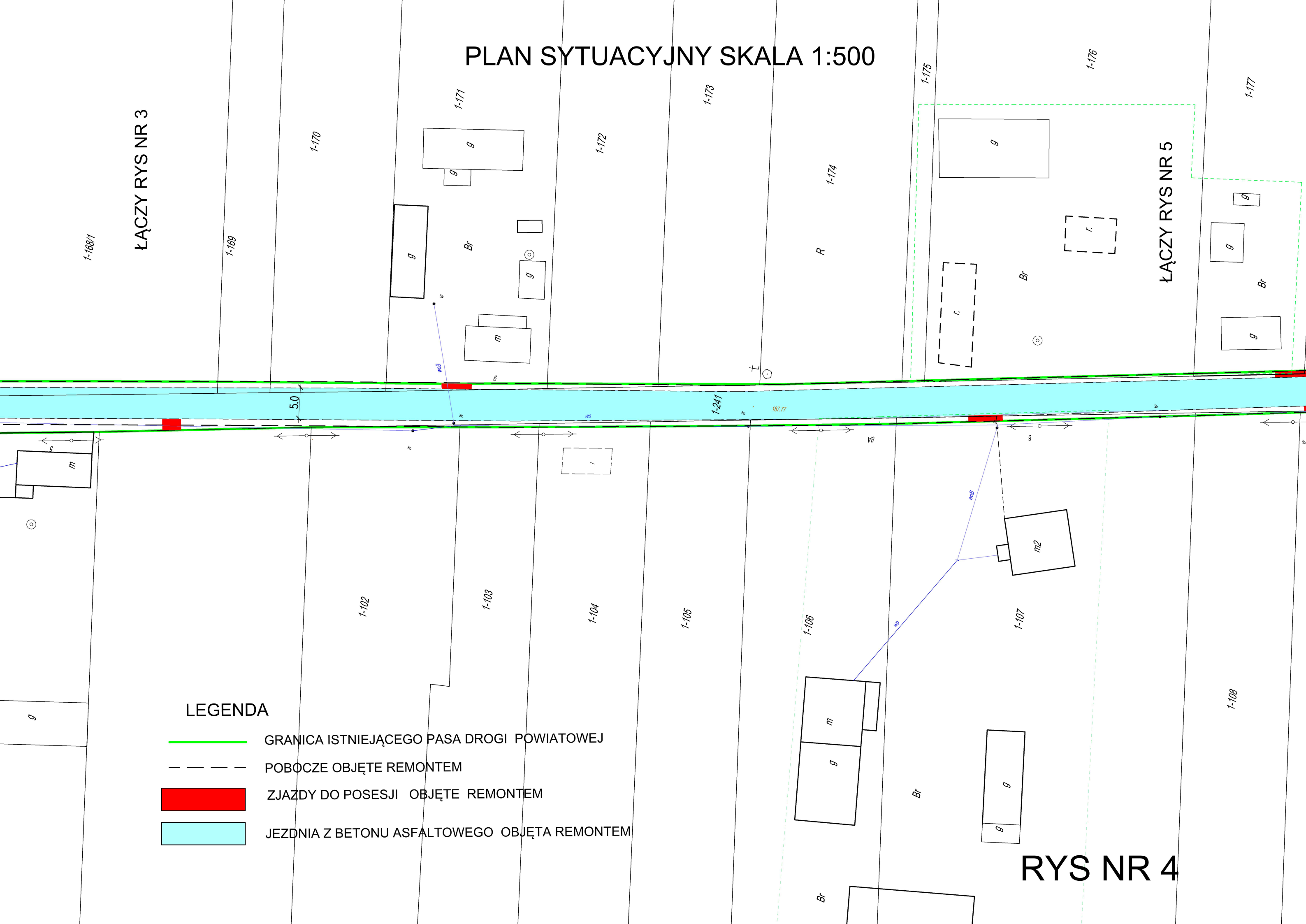

RYS NR 4

PLAN SYTUACYJNY SKALA 1:500

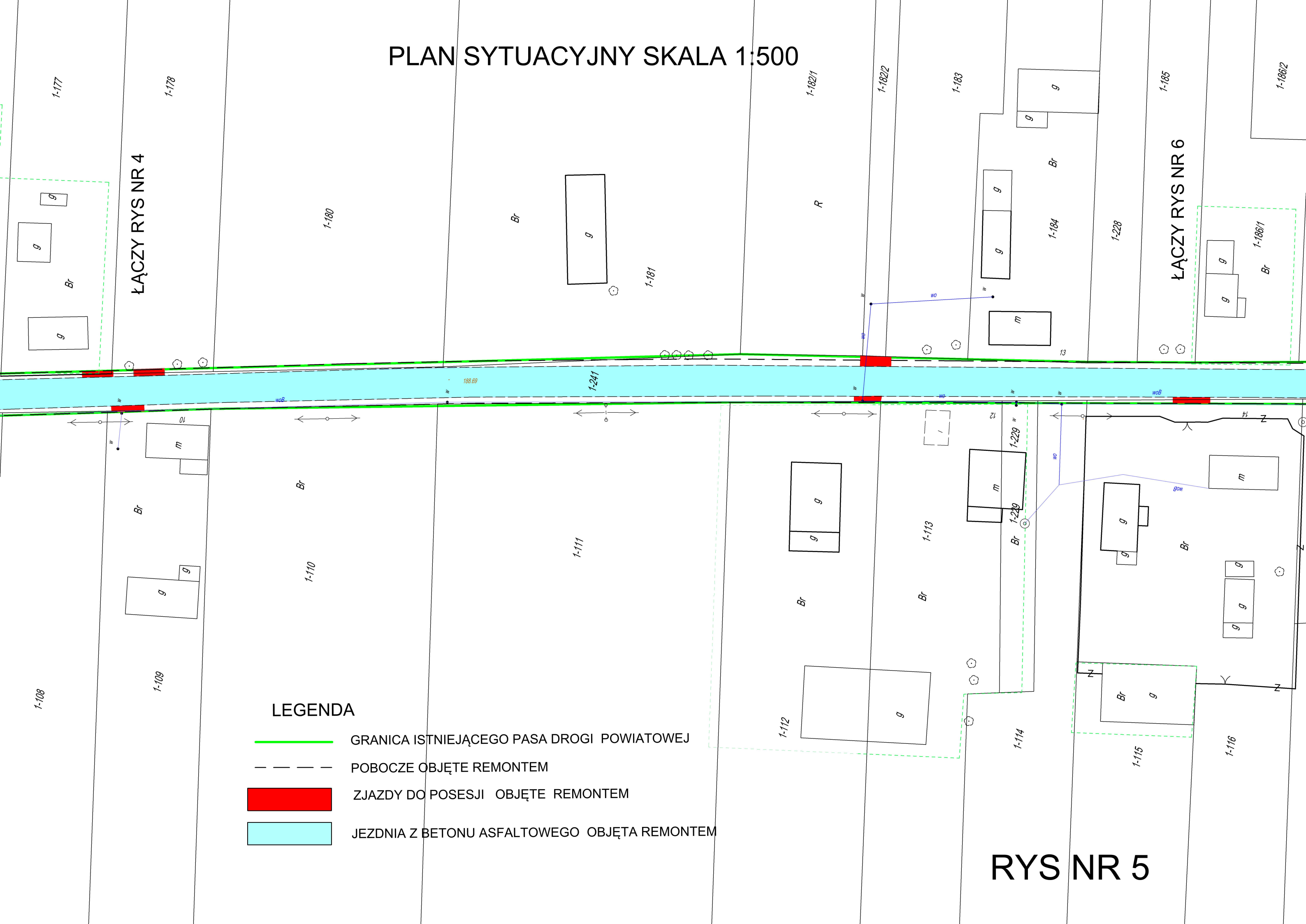

LEGENDA

- GRANICA ISTNIEJĄCEGO PASA DROGI POWIATOWEJ
- POBOCZE OBJĘTE REMONTEM
- ZJAZDY DO POSESJI OBJĘTE REMONTEM
- JEZDNIA Z BETONU ASFALTOWEGO OBJĘTA REMONTEM

RYS NR 5

PLAN SYTUACYJNY SKALA 1:500

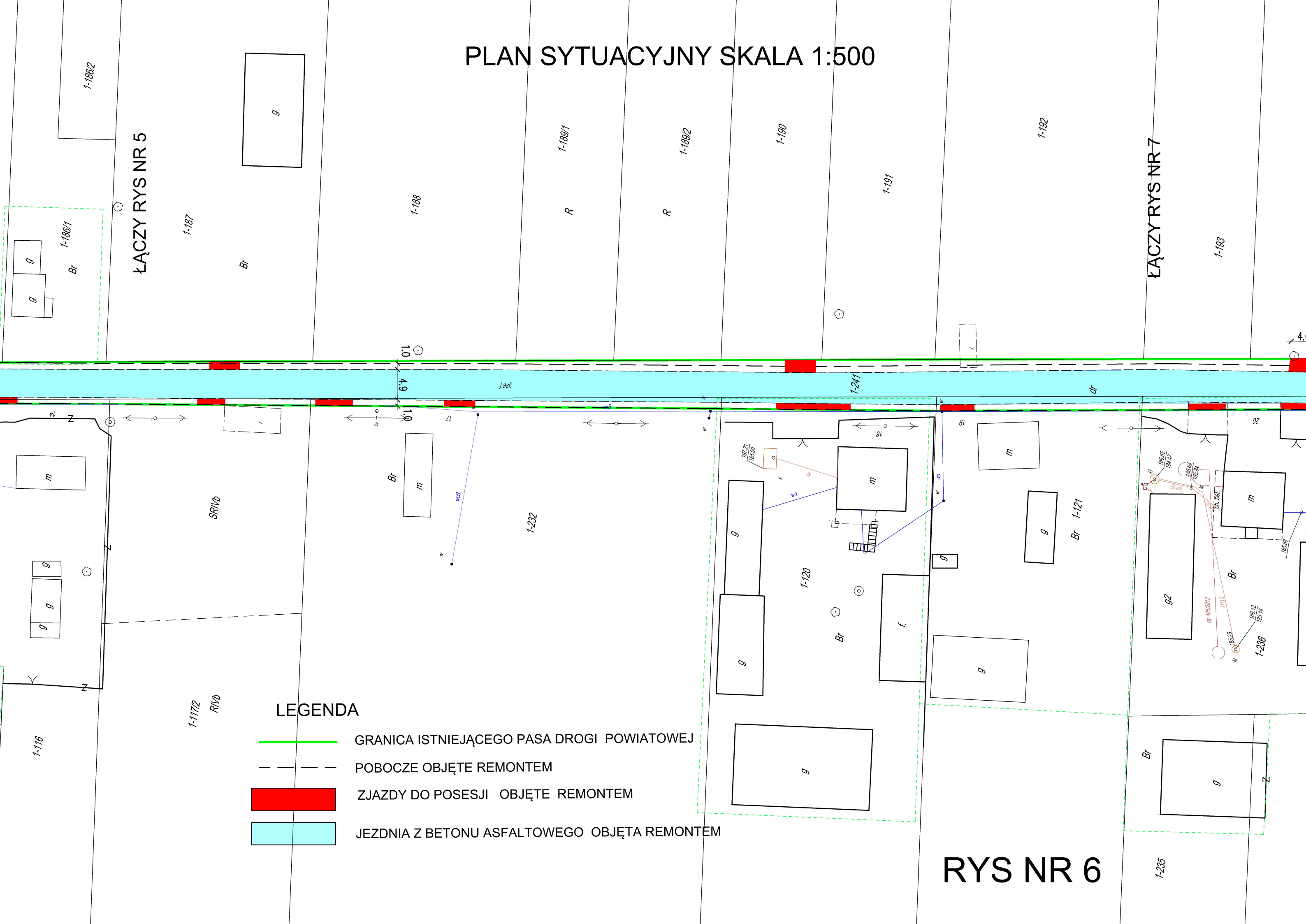

LEGENDA

- GRANICA ISTNIEJĄCEGO PASA DROGI POWIATOWEJ
- POBOCZE OBJĘTE REMONTEM
- ZJAZDY DO POSESJI OBJĘTE REMONTEM
- JEZDNIA Z BETONU ASFALTOWEGO OBJĘTA REMONTEM

RYS NR 6

PLAN SYTUACYJNY SKALA 1:500

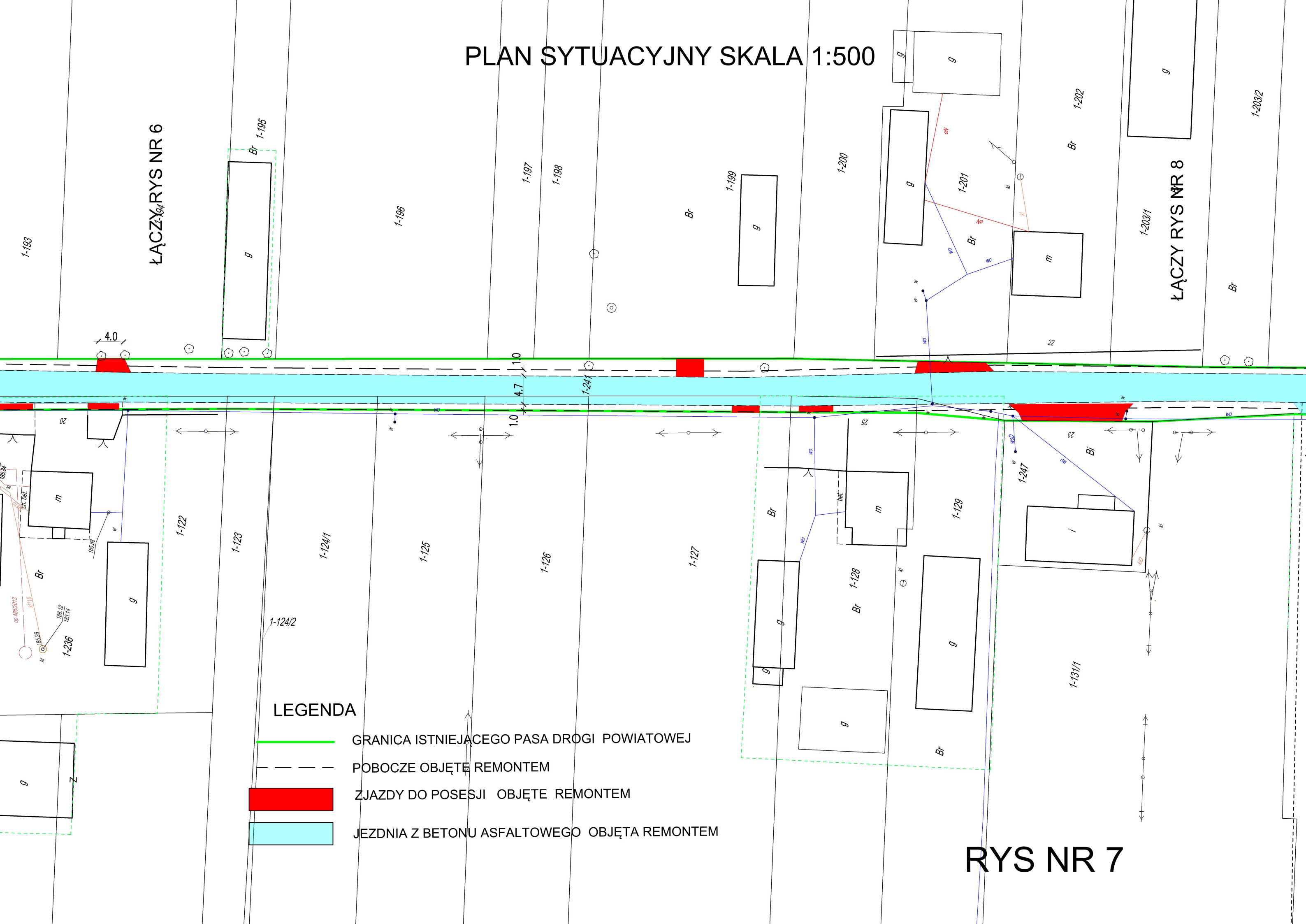

RYS NR 7

PLAN SYTUACYJNY SKALA 1:500

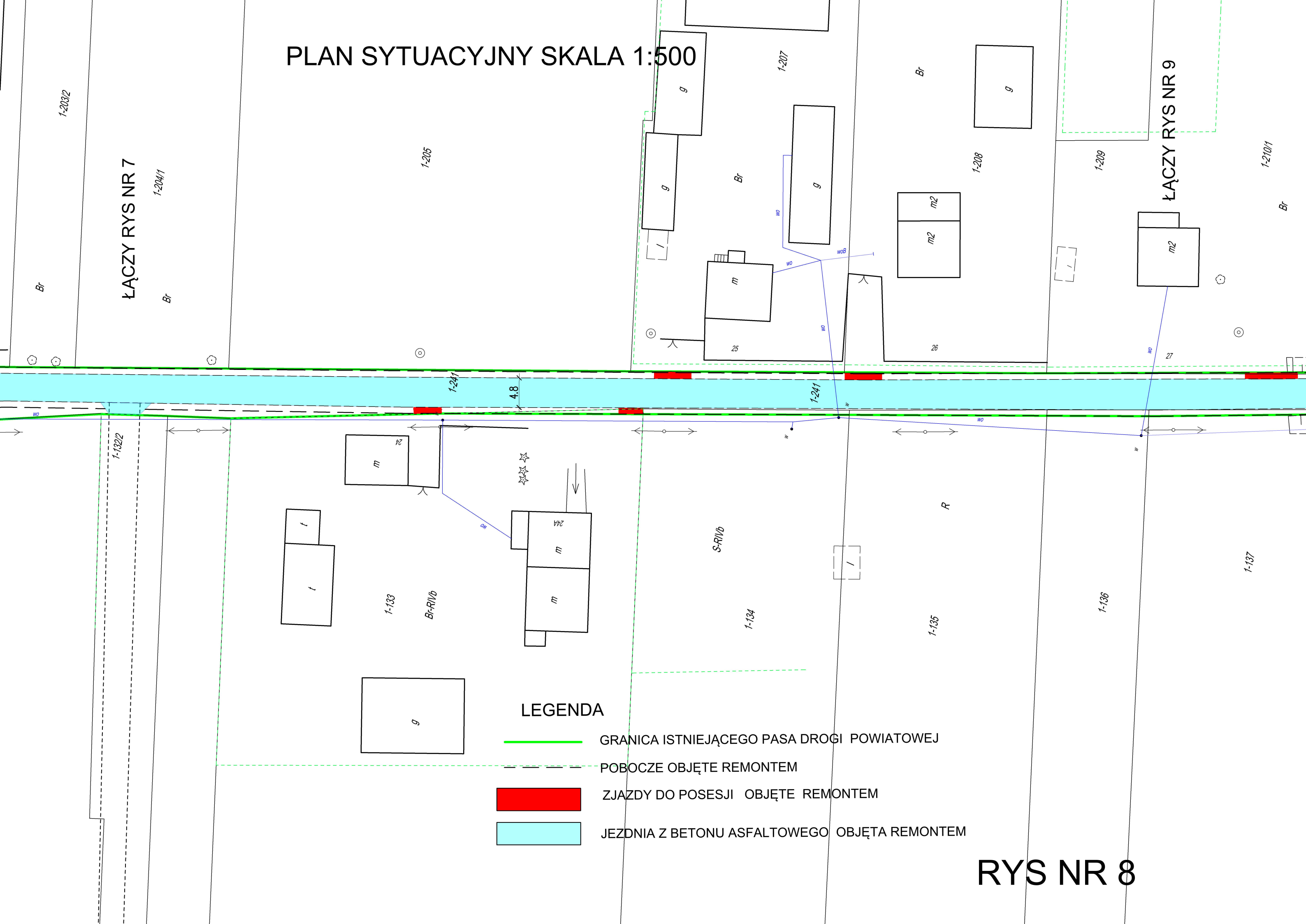

RYS NR 8

PLAN SYTUACYJNY SKALA 1:500

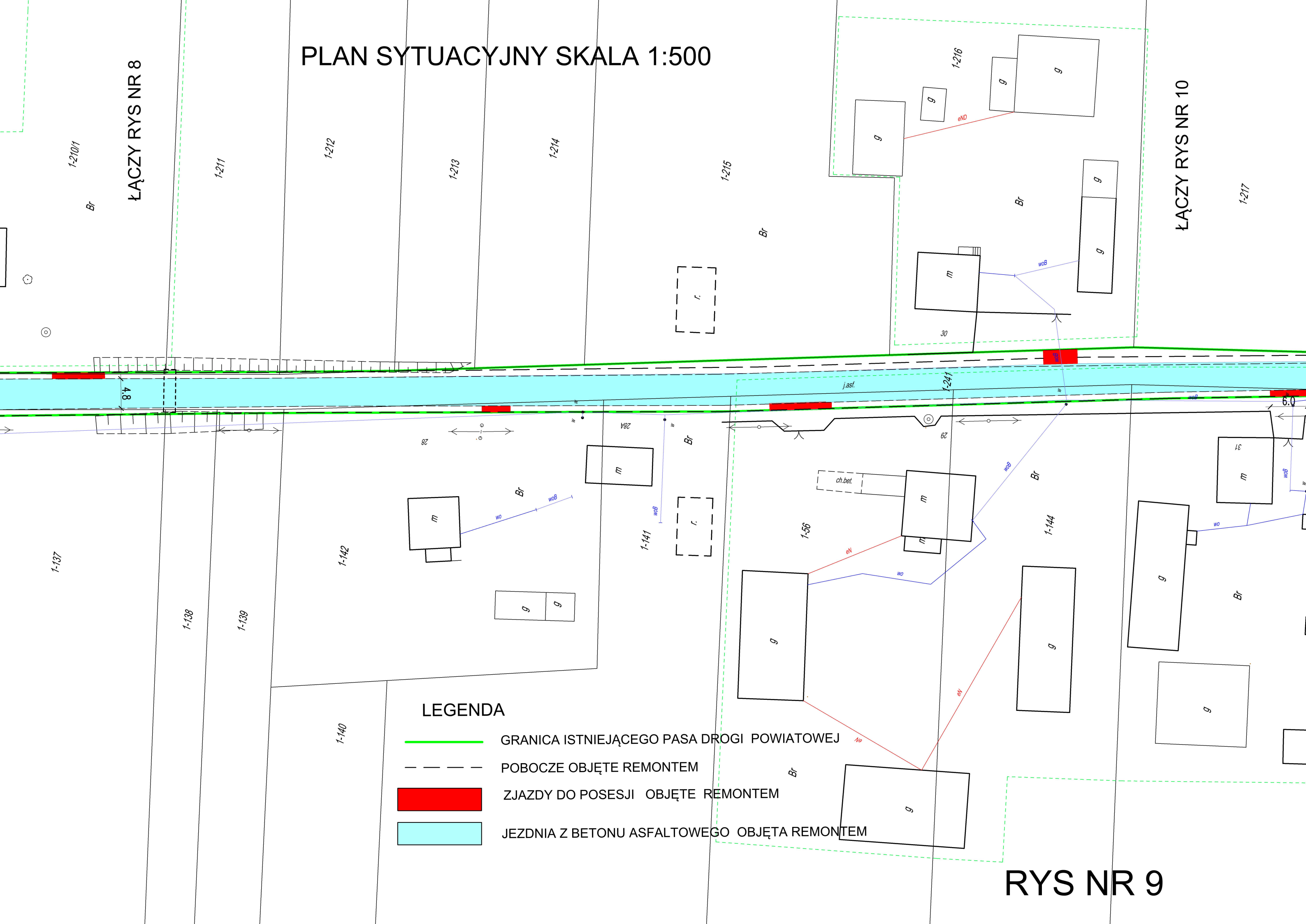

RYS NR 9

PLAN SYTUACYJNY SKALA 1:500

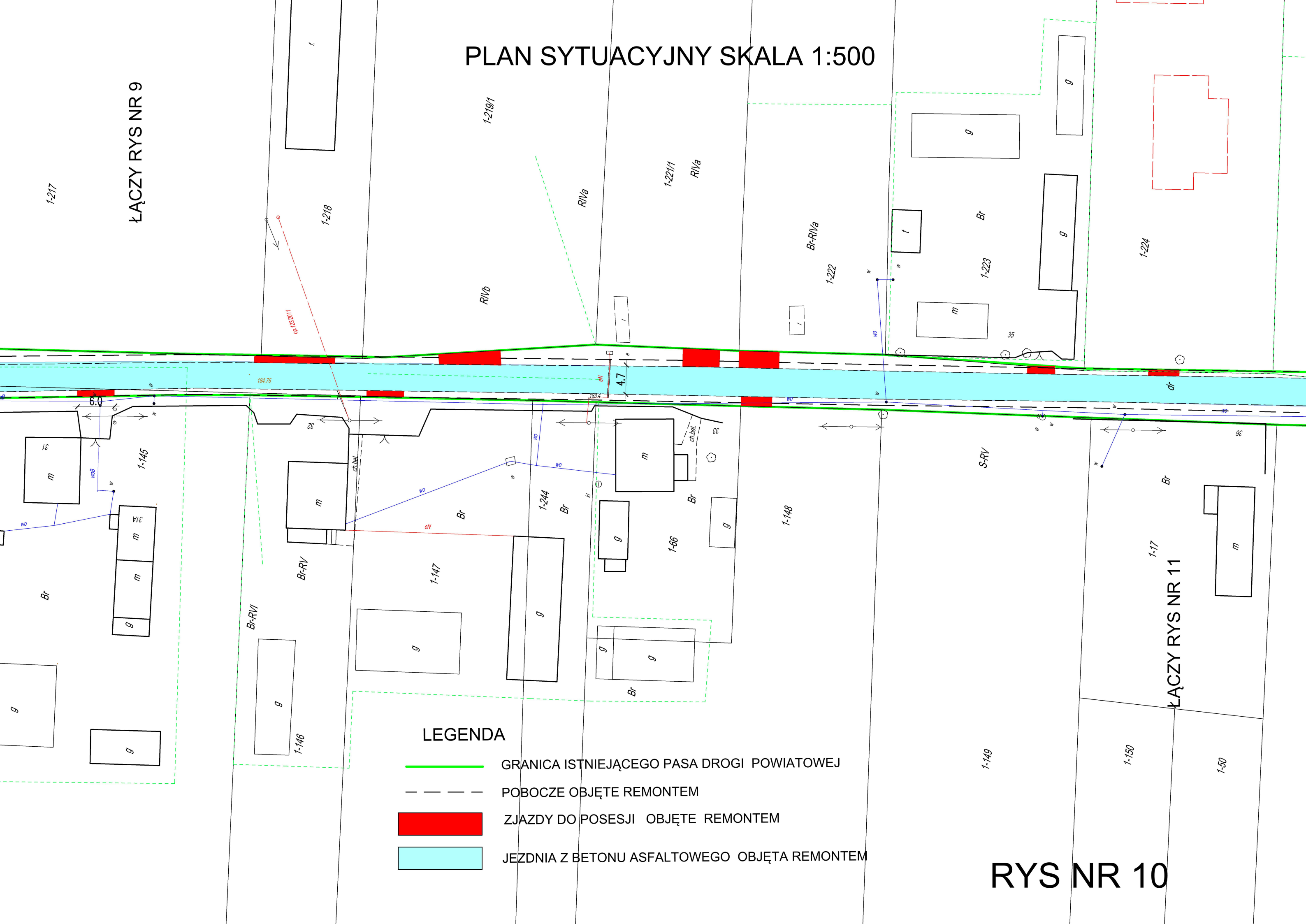

LEGENDA

- GRANICA ISTNIEJĄCEGO PASA DROGI POWIATOWEJ
- POBOCZE OBJĘTE REMONTEM
- ZJAZDY DO POSESJI OBJĘTE REMONTEM
- JEZDNIA Z BETONU ASFALTOWEGO OBJĘTA REMONTEM

RYS NR 10

PLAN SYTUACYJNY SKALA 1:500

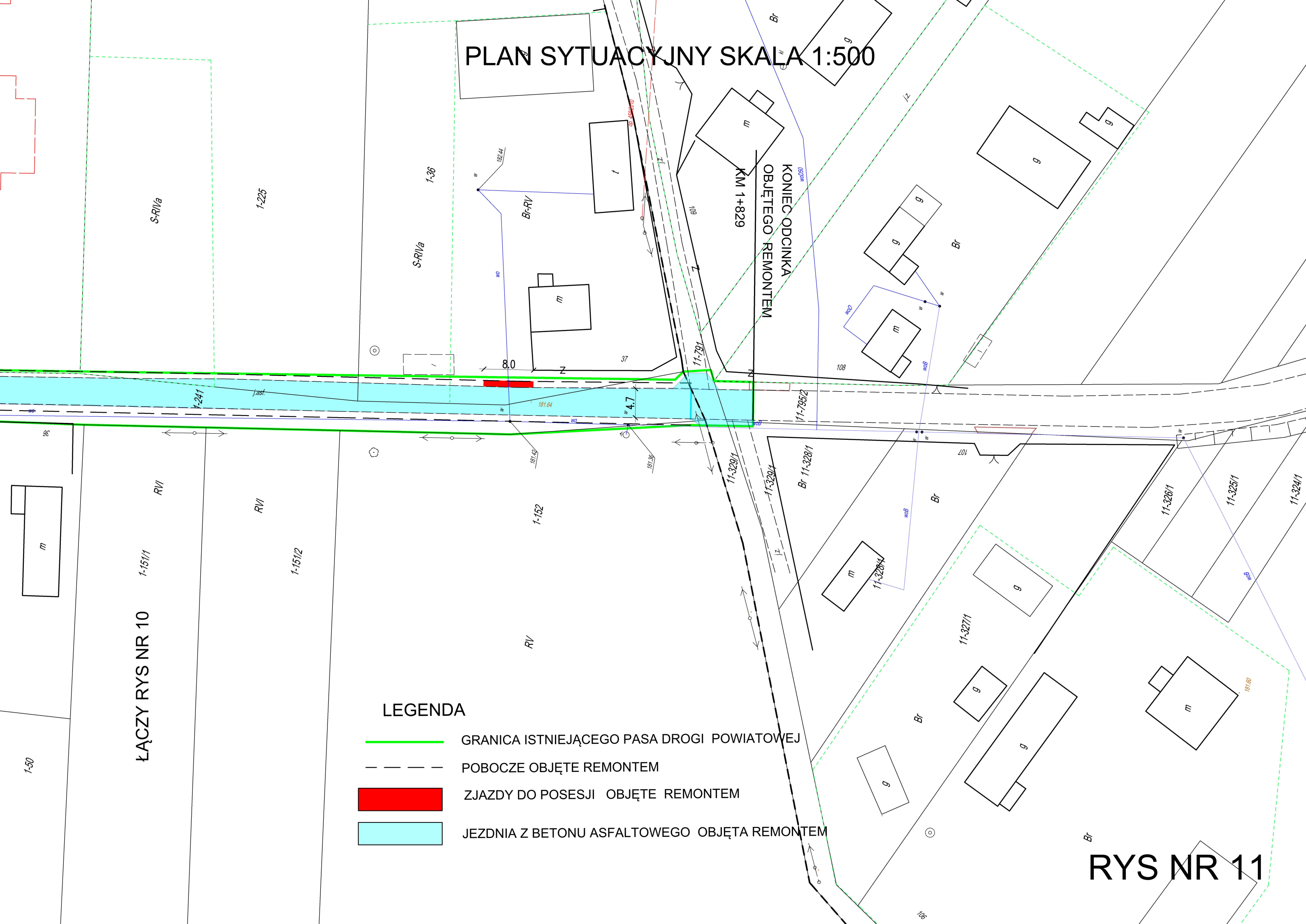

RYS NR 11

PRZEKRÓJ ISTNIEJĄCEJ DROGI POWIATOWEJ NR 1631T – STAN ISTNIEJĄCY
KM 0+000 DO KM 1+538
KM 1+658 DO KM 1+829

ISTNIEJĄCE WARSTWY Z MIESZANKI MINERALNO–ASFALTOWEJ AC16W O ŁĄCZNEJ GRUBOŚCI 12cm
ISTNIEJĄCE WARSTWY PODBUDOWY Z KRUSZYWA ŁAMANEGO O ŁĄCZNEJ GRUBOŚCI 30cm
ISTNIEJĄCA WARSTWA Z GRUNTU STABILIZOWANEGO CEMENTEM 15cm

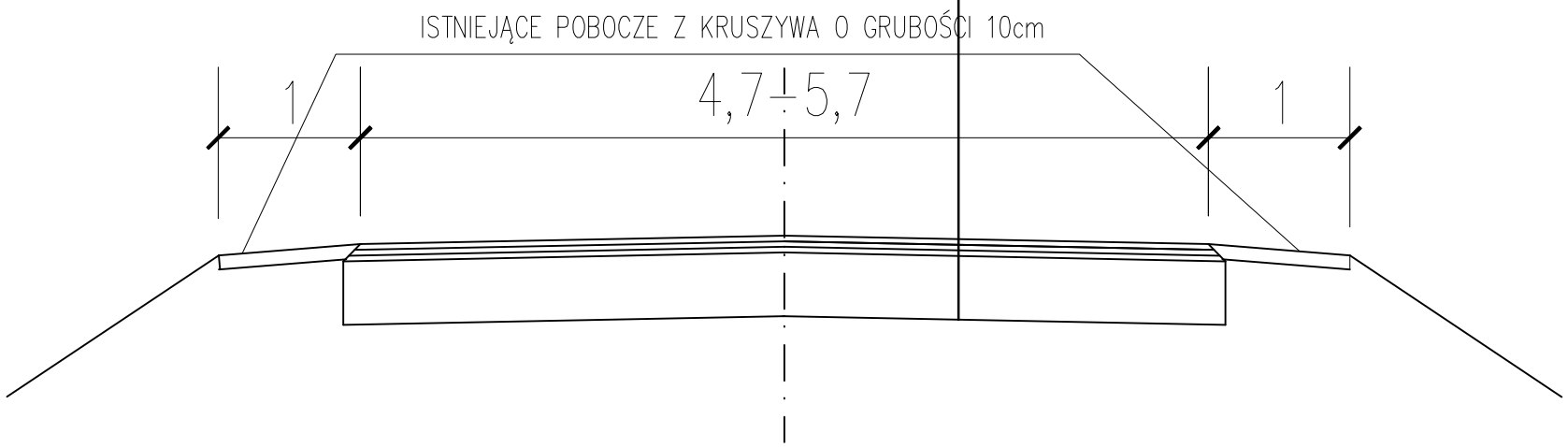

PRZEKRÓJ ISTNIEJĄCEJ DROGI POWIATOWEJ NR 1631T – REMONT
KM 0+000 DO KM 1+538
KM 1+658 DO KM 1+829

WYMIENIONA WARSTWA ŚCIERALNA Z MIESZANKI MINERALNO–ASFALTOWEJ AC11S O GRUBOŚCI 4cm
WYMIENIONA WARSTWA WIĄŻĄCA Z MIESZANKI MINERALNO–ASFALTOWEJ AC16W O GRUBOŚCI 4cm
WYMIENIONA WARSTWA WYRÓWNAWCZA Z MIESZANKI MINERALNO–ASFALTOWEJ AC16W o grubości 2–4cm
ISTNIEJĄCE WARSTWY PODBUDOWY Z KRUSZYWA ŁAMANEGO O ŁĄCZNEJ GRUBOŚCI 30cm
ISTNIEJĄCA WARSTWA Z GRUNTU STABILIZOWANEGO CEMENTEM 15cm

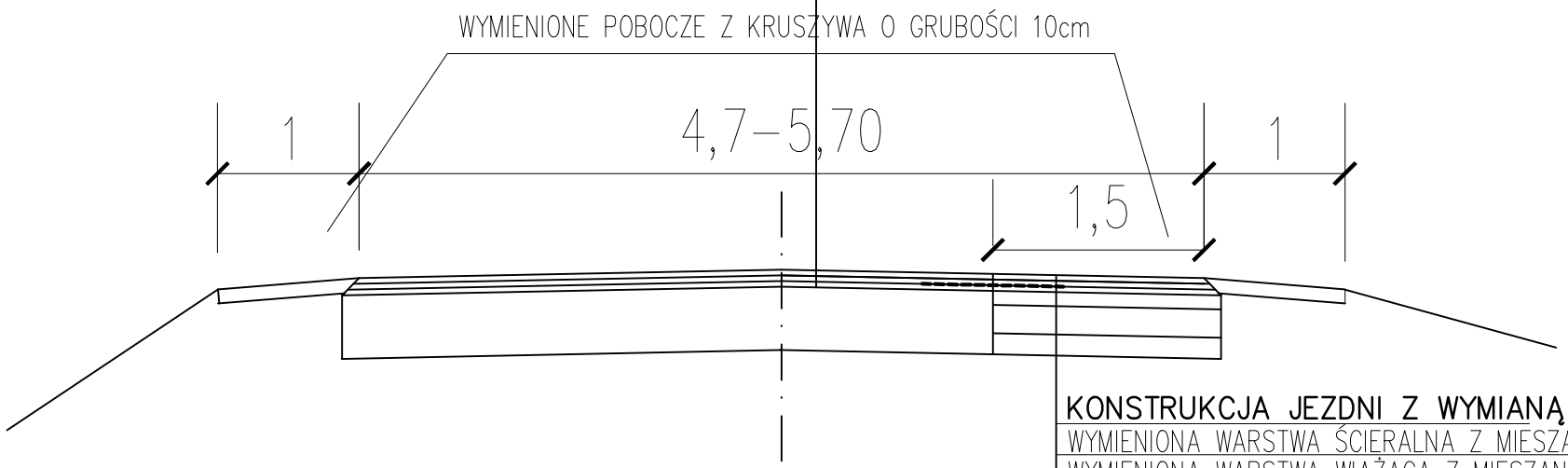

KONSTRUKCJA JEZDNI Z WYMIANĄ PODBUDOWY W KM 0+000 DO KM 0+300

WYMIENIONA WARSTWA ŚCIERALNA Z MIESZANKI MINERALNO–ASFALTOWEJ AC11S O GRUBOŚCI 4cm
WYMIENIONA WARSTWA WIĄŻĄCA Z MIESZANKI MINERALNO–ASFALTOWEJ AC16W O GRUBOŚCI 4cm
GEOSIATKA
WYMIENIONA WARSTWA WYRÓWNAWCZA Z MIESZANKI MINERALNO–ASFALTOWEJ AC16W o grubości 2–4cm
WYMIENIONA WARSTWA GÓRNA Z KRUSZYWA ŁAMANEGO 10cm
WYMIENIONA WARSTWA DOLNA Z KRUSZYWA ŁAMANEGO 20cm
WYMIENIONA WARSTWA Z GRUNTU STABILIZOWANEGO CEMENTEM Rm=1,5MPa 15cm

RYS NR 12

PRZEKRÓJ ISTNIEJĄCEJ DROGI POWIATOWEJ NR 1631T – STAN ISTNIEJĄCY
KM 1+538 – KM 1+658

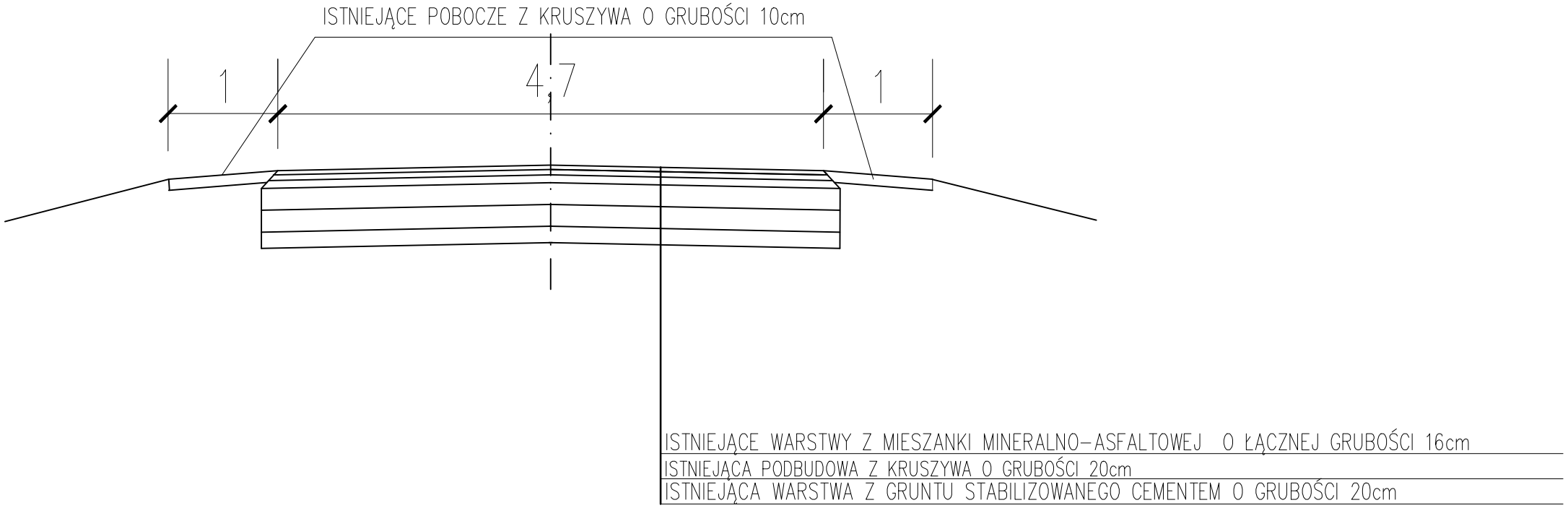

PRZEKRÓJ ISTNIEJĄCEJ DROGI POWIATOWEJ NR 1631T – REMONT
KM 1+538 – KM 1+658

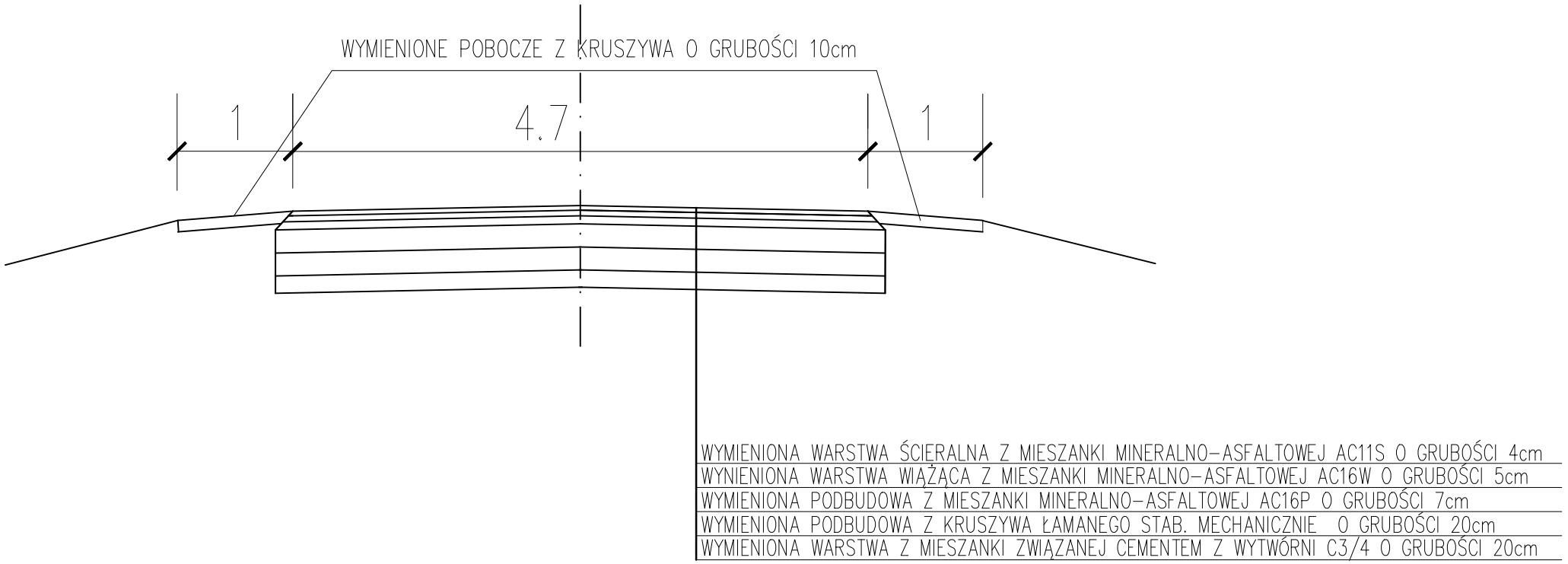

RYS NR 13