Egz nr .3 opracowania 2021-06-05

INWESTOR:

GMINA WIERZBICA
Ul.Włodawska 1
22-150 Wierzbica

JEDNOSTKA PROJEKTOWA:

ARRIGA Usługi Inżynierskie

ZAMIERZENIE INWESTYCYJNE:

BUDOWA DROGI GMINNEJ NR:104539L w m.STASZYCE , m.CHYLIN KM 0+000,00÷2+645,59

STADIUM:

PROJEKT BUDOWLANY

CZĘŚĆ:

D.PROJEKT STAŁEJ ORGANIZACJI RUCHU

OBIEKT:

DROGA GMINNA LOKALNA

Odcinek 0+000,00-0+965,14 Obręb Kozia Góra
Odcinek 0+965,14-2+645,59 Obręb Chylin

KATEGORIA OBIEKTU BUDOWLANEGO:

Kategoria XXV - drogi i kolejowe drogi szynowe

LOKALIZACJA INWESTYCJI/ NUMERY DZIAŁEK OBJĘTYCH OPRACOWANIEM

Gmina Wierzbica , powiat chełmski, województwo lubelskie
Jednostka ewidencyjna 060312_2, gm.Wierzbica ,
obręb ewidencyjny 0007-Kozia Góra Nr ew. działek: 198,280/1,300/1 ,100
obręb ewidencyjny 0003-Chylin, Nr ew. działek: 10/2,10/3,19/1

BRANŻA	FUNKCJA	IMIĘ I NAZWISKO	UPRAWNIENIA	PODPIS
Drogowa	Projektant	Leszek Mazurek	LUB/0305/PBD/17	

1. **KARTA UZGODNIEŃ:**

Projekt Stałej Organizacji Ruchu dla drogi gminnej 104539L w miejscowościach Staszych i Chylin km 0+000,00-2+645,59

Lp.	Organ/Wydział Wydający opinie	Uzgodnił (podpis/data)
	WÓJT GMINY WIERZBICA 22-150 WIERZBICA pow. chełmski	Z up. WÓJTA mgr Stanisław Dębowiak Sekretarz Gminy
	Opinia pozytywna 2021 07. 20 Zastępca Naczelnika Wydziału Ruchu Drogowego KWP w Lublinie asp. szt. Krzysztof Graf	I Zastępca Komendanta Miejskiego Policji w Chełmie podinsp. Michał Piskiak

Opis techniczny :

Spis treści :

1. DANE OGÓLNE.....3

1.1. Przedmiot opracowania.....3

1.2. Materiały wyjściowe.....3

2. STAN ISTNIEJĄCY.....4

2a Charakterystyka ruchu.....4

3. STAN PROJEKTOWANY - INŻYNIERIA RUCHU.....4

3.1. Oznakowanie pionowe.....4

3.2. Oznakowanie poziome.....5

3.3. Urządzenia bezpieczeństwa ruchu.....5

3.4 Schemat umieszczania znaków drogowych.....5

4. CZĘŚĆ RYSUNKOWA.....6

1.1 Podstawa opracowania Przedmiotem opracowania jest projektu stałej organizacji ruchu drogi gminnej nr 104539 L w miejscowościach Staszyce i Chylin km 0+000,00÷2+645,59 (roboczy) na terenie gminy Wierzbica, pow. Chełm w związku z budową w/w drogi, zmianami w zagospodarowaniu terenu, koniecznością dostosowania rozwiązań do wymogów zapewnienia bezpieczeństwa ruchu zgodnie z obowiązującymi przepisami i potrzeb lokalnej społeczności.

1.2. Podstawa opracowania

Podstawą opracowania są następujące dokumenty:

- Umowa zawarta pomiędzy Gminą Wierzbica z siedzibą ul. Włodawska 1 , 22-150 Wierzbica a Leszkiem Mazurek prowadzącym działalność pod nazwą: ARRIGA Usługi Inżynierskie Leszek Mazurek, ul. Kleeberga 8/92 , 20-243 Lublin,

- Ustawą z dnia 20 czerwca 1997r. Prawo o ruchu drogowym - wraz z późniejszymi zmianami.(Dz. U.2017 poz. 1260),

- Rozporządzeniem Ministrów Infrastruktury oraz Spraw Wewnętrznych i Administracji z dnia 20 sierpnia 2018 r. w sprawie znaków i sygnałów drogowych;

- Rozporządzenie Ministra Infrastruktury z dnia 3 lipca 2015 r. w sprawie szczegółowych warunków technicznych dla znaków i sygnałów drogowych oraz urządzeń bezpieczeństwa ruchu drogowego i warunków ich umieszczania na drogach (Dz. U.2015 poz. 1314.),wraz z późniejszymi zmianami,

- Rozporządzeniem Ministra Infrastruktury z dnia 23 września 2003r w sprawie szczegółowych warunków zarządzania ruchem na drogach oraz wykonywania nadzoru nad tym zarządzaniem wraz z późniejszymi zmianami.(Dz. U. z 2017r., poz. 784),wraz z późniejszymi zmianami;

1.3. Materiały wyjściowe

Materiały wyjściowe do projektowania stanowią następujące opracowania:

- opis SIWZ
- wytyczne Inwestora w zakresie zmian w organizacji ruchu
- Inwentaryzacja i wizja w terenie.

2. STAN ISTNIEJĄCY

Przedmiotowa droga gminna lokalna nr 104539L
Odcinek 0+000,00-0+965,14 na działkach ew. nr 198 obręb 0007 Kozia Góra
Odcinek 0+965,14-2+645,59 na działkach ew. nr 10/3,10/2-obręb 0003 Chylin
zlokalizowana jest w granicach administracyjnych gminy Wierzbica na terenie powiatu chełmskiego w województwie lubelskim. Początek odcinka drogi jest zlokalizowany w obrębie skrzyżowania z drogą powiatową nr 1804L dz. o nr ew. 100 natomiast koniec (budowanego odcinka) w obrębie skrzyżowania drogą powiatową nr 1803L dz. o nr ew. 19/1.
Istniejąca droga jest drogą dwukierunkową, po zrealizowaniu budowy będzie drogą również drogą dwukierunkową. Droga gminna 104539L aktualnie ma nawierzchnię z płyt betonowych prefabrykowanych o zmiennej szerokości 4,5-5,5m po zrealizowaniu inwestycji będzie posiadała nawierzchnię bitumiczną znormalizowanej szerokości 5,5 m na odcinku ok 2650 m z poboczami obustronnymi szerokości 0,75m utwardzonymi kruszywem łamanym 0/31,5mm, przekrój daszkowy o pochyleniu 2% , szerokość jezdni 5,5 m. Na długości drogi występują łuki pionowe, spadki podłużne do 5,9% na długości odcinka występuje łuk poziomy o promieniach R=1000m-R=5000m oraz łuki poziome o promieniach R=190m, R=850m,

Na długości drogi nie ma istniejącego oznakowania poziomego ani pionowego.

2a CHARAKTERYSTYKA RUCHU

Po w/w drodze odbywa się wyłącznie ruch lokalny, natężenie ruchu na drodze bardzo niskie tzn. z uwagi na jej zły stan techniczny drogi i brak komfort jazdy poruszają się głównie pojazdy osobowe oraz ciągniki rolnicze, auta ciężarowe przejeżdżają sporadycznie, Po przedmiotowej drodze nie poruszają się pojazdy transportu zbiorowego-autobusy.Kategoria drogi KR 1 ,

2b Utrudnienia

Ewentualne utrudnienia w ruchu może spowodować w ograniczona widoczność na odcinku 0+309,00÷0+565,00 z uwagi na znaczne pochylenia podłużne do 5,9% oraz występujące łuki pionowe ale są ona zniwelowane poprzez ograniczenie prędkości na projektowanym odcinku drogi do 40 km/h

3. STAN PROJEKTOWANY-INŻYNIERIA RUCHU

Projekt organizacji ruchu został opracowany w oparciu o „Szczegółowe warunki techniczne dla znaków i sygnałów drogowych oraz urządzeń bezpieczeństwa ruchu drogowego i warunki ich umieszczania na drogach" oraz o wymagania Inwestora w ramach niniejszego zadania.
Bezpieczeństwo użytkowania na drogach, zostanie zapewnione poprzez ustawienie nowych znaków pionowych oraz wykonanie nowego oznakowania poziomego wg planu sytuacyjnego i przedmiaru.

3.1 Oznakowanie pionowe

Bezpieczeństwo użytkowników zapewnione zostało poprzez ustawienie znaków B-20x2, A7x2 z tablicami T-1(,,stop 100m") i ,B-33 (40km/h)x2, D-6-aktywnychx4, w obrębie skrzyżowań z drogami powiatowymi 1803L i 1804 L A6bx1,A6cx1,D-18 , Ilości i rodzaje znaków należy ustawić zgodnie z rysunkiem Planu sytuacyjnego i jego legendą (ilości zawarto również w przedmiarze robót) Dla zapewnienia widoczności znaku pionowego z odległości pozwalającej kierującemu pojazdem jego spostrzeżenie, odczytanie i prawidłową reakcję, do wykonania lic znaków należy zastosować materiały odblaskowe. Lica wszystkich znaków usytuowanych obok jezdni drodze gminnej z uwagi na wytyczne inwestora celem wykonane zostaną o wymiarach z typoszeregu średnie lub małe oraz z folii odblaskowej typu 1 i 2 zgodnie z obowiązującym przepisami. Wszystkie znaki pionowe należy umieścić z zachowaniem skrajni pionowej i poziomej. Dla odcinków dróg przy których zlokalizowany jest ciąg pieszo-rowerowy, znaki należy umieścić poza ciągiem na wysięgnikach, zachowując skrajnie pionową 2.20m oraz skrajnię poziomą od 0,5 do 2,0m.

3.2 Oznakowanie poziome

W ramach niniejszego projektu wykonanie nowego oznakowania poziomego na drodze gminnej w postaci namalowania linii P-7c, P 3b, P-4, P10 w (w korelacji ze znakami pionowymi D-6) oraz P-12 (w korelacji ze znakami pionowym B-20) wg planu sytuacyjnego (ilości zawarto w przedmiarze robót) .

3.3 Urządzenia bezpieczeństwa ruchu

W ramach urządzeń bezpieczeństwa ruchu nie zaprojektowano barier energochłonnych z uwagi na brak występowania rowów i nasypów powyżej 2 m, na trasie brak jest słupków przeszkodowych i barier energochłonnych.

Do wykonania organizacji ruchu wszystkie nowe znaki winny być z grupy średnie lub małe z folią odblaskową I i II generacji(zgodnie z obowiązującym rozporządzeniem), słupki z rur stalowych ocynkowanych o długości dostosowanej do ilości znaków i zewnętrznej średnicy fi 76,1 mm , grubości ścianki 3,2 mm.

Znaki pionowe należy montować na wysokości min 2m lub 2,2 m od terenu w zależności od sytuacji w miejscu ustawienia oraz w odległości 0,5m - 2 m od krawędzi drogi

Zestawienie nowych znaków do ustawienia wg planu sytuacyjnego i przedmiaru.

3.4 Schemat umieszczania znaków drogowych

Wszystkie znaki należy umieścić zgodnie z wytycznymi: Szczegółowe warunki techniczne dla znaków drogowych pionowych i warunki ich umieszczania na drogach. Załączniki 1, 2, 3, 4 do rozporządzenia Ministra Infrastruktury z dnia 3 lipca 2003 r.

Poniżej przykładowe rysunki umieszczania znaków:

Rys. 1.5.7. Wysokość umieszczenia znaków:

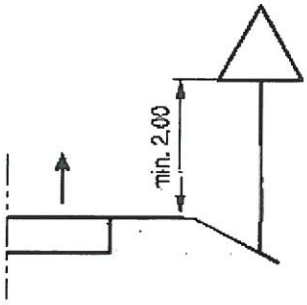

a) kategorii A, B, C, D, F, G na drogach

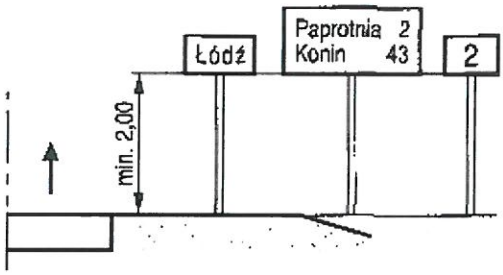

b) E-13, od E-15 do E-21 na drogach

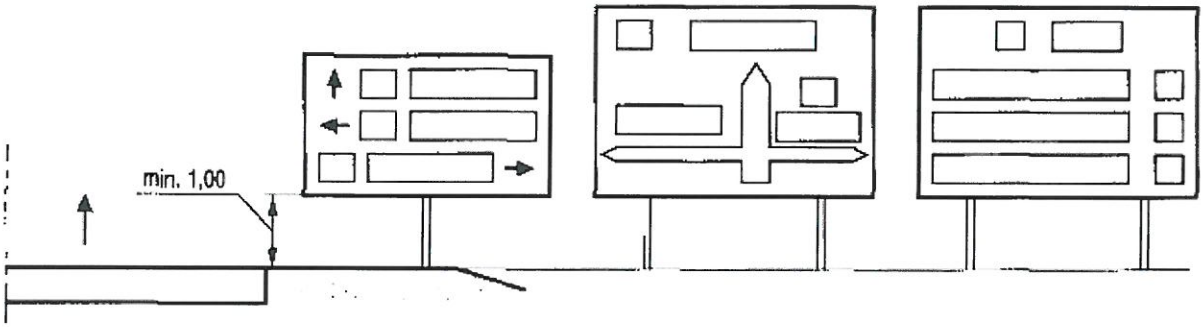

c) E-1, E-2, E-14 na drogach innych niż ulice

4. CZĘŚĆ RYSUNKOWA

Rys. 1 Plan orientacyjny skala 1:10000,

Rys. 2. Plan Sytuacyjny - Projekt stałej organizacji ruchu skala 1:500.

Przewidywany termin wprowadzenia PSOR 30.11.2021r

Wykonał: Leszek Mazurek

Plan Orientacyjny
Skala 1:10000

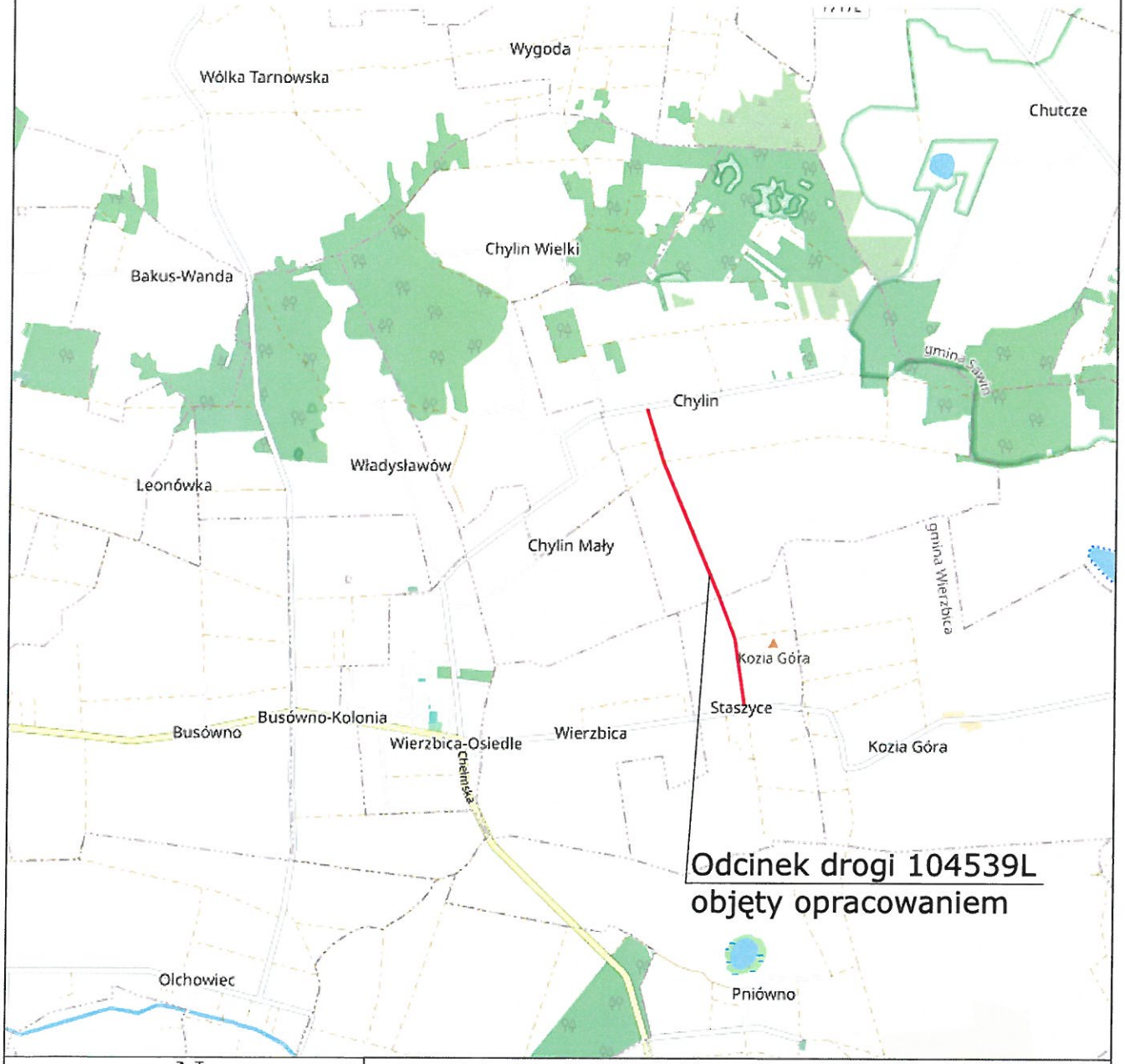

N
W E
S

Autor: ARRIGA Usługi Inżynierskie				
Inwestor: Gmina Wierzbica, ul.Włodawska 1, 22-150 Wierzbica				
Faza opracowania: Projekt Stałej Organizacji Ruchu				
Tutuł rysunku: Plan Orientacyjny				Nr rysunku: D-01
Tytuł rysunku: Budowa drogi gminnej lokalnej nr 104539L w m.Staszyce i m.Chylin				Skala: 1:10000
Funkcja: Projektant	Nazwisko: L.Mazurek	Nr uprawnień: LUB/0305/PBD/17	Podpis:	Data: 06.2021r.

Plan Sytuacyjny Projekt Stałej Organizacji Ruchu
Skala 1:500

ARK 2/2 | ARK 1/2

ARK 2/2 | ARK 1/2

LEGENDA:

- ORYGINAŁ DO ZATWIERDZENIA
- KOPIA DO ZATWIERDZENIA
- KOPIA DO INFORMACJI/DO ZGŁOSZENIA
- ZAKŁADKA DO KSIĄŻKI
- ZAKŁADKA DO KSIĄŻKI (DANE DOPISANE)
- ZAKŁADKA
- ZAKŁADKA
- ZAKŁ. ZATWIONA - BLOCK REGISTRATOR
- ZAKŁ. ZAŁĄCZONA DO PROTOKOŁU
- **ZAK. - ZAKŁADKA JAKOŚCIOWA**
- **ZAŁ. - ZAŁĄCZONA JAKOŚCIOWA**
- **ZAKŁADKA DO ZATWIERDZ.**
- **ZAKŁADKA DO ZATWIERDZ. DOPISANE**
- **ZAKŁADKA JAKOŚCIOWA DOPISANE**
- ZAŁĄCZ. JAKOŚCIOWA DOPISANE
- ZAŁĄCZ. ZAŁĄCZONA DO PROTOKOŁU

Za zgodność z oryginałem mapy do celów projektowych na dzień wydania: ZA PRZYŁĘBEM
Wydział Geodezji i Kartografii

Wykonawca:	AMEGOR Usługi Inżynierskie Gorna Wandoka, ul.Władysława II, 22-150 Zamość
Temat:	Projekt Stałej Organizacji Ruchu
Tytuł:	Plan Sytuacyjny
	Budowa drogi gminnej klasy V 1014ZS, w ciągu drogi wojewódzkiej nr 812
Projektant:	mgr inż. Andrzej Kowalczyk
Projektant ID. Nr.uprawn:	LUB/0305/PBD/17
Data:	05.2021
Skala:	1:500

ARK 2/2 | ARK 1/2

ARK 2/2 | ARK 1/2

LEGENDA:

- ORYGINAŁ NR 8/2010/DIO
- ORYGINAŁ NR 8/2010/DIO - Korekta
- Korekta nr 1 z dnia 01.03.2011 r.

- granica z Czechami
- granica państw (poza zasięgiem mapy)
- rzeka/ciek
- jezioro
- granica państwowa wyznaczona
- ulica, droga publiczna

- **ul. Grodzieńska poziom**
- **ulica, ścieżka/droga poziom**
- **ul. Grodzieńska nr skrzyżo**
- **ul. Grodzieńska poziom km**
- **ul. Grodzieńska nr km**
- **ulica, ścieżka/droga km**
- ulica, ścieżka/droga w budowie
- ulica, ścieżka/droga w korzyst.

Za zgodność z oryginałem mapy do celów projektowych
Nr ewidencyjny: ZM 1/1/2009/2011
Data: 2011-03-01

Zamawiający:	Gmina Wandzina, ul.Wkładowska 1, 22-150 Wandzina
	Projekt Stałej Organizacji Ruchu
Tematyka:	Plan Sytuacyjny
Przedmiot:	Przebudowa drogi gminnej Ugoda nr 220420, km 0+000 - km 0+800
Skala:	1:500
Projektant:	A. Mazurek
Uprawnienia:	UDR/0595/PBD/17
Data:	09.2010