ZBROJENIE STUDNI

Rozmieszczenie zbrojenia dla studni od strony miejscowości Chocimów - Skala 1:20

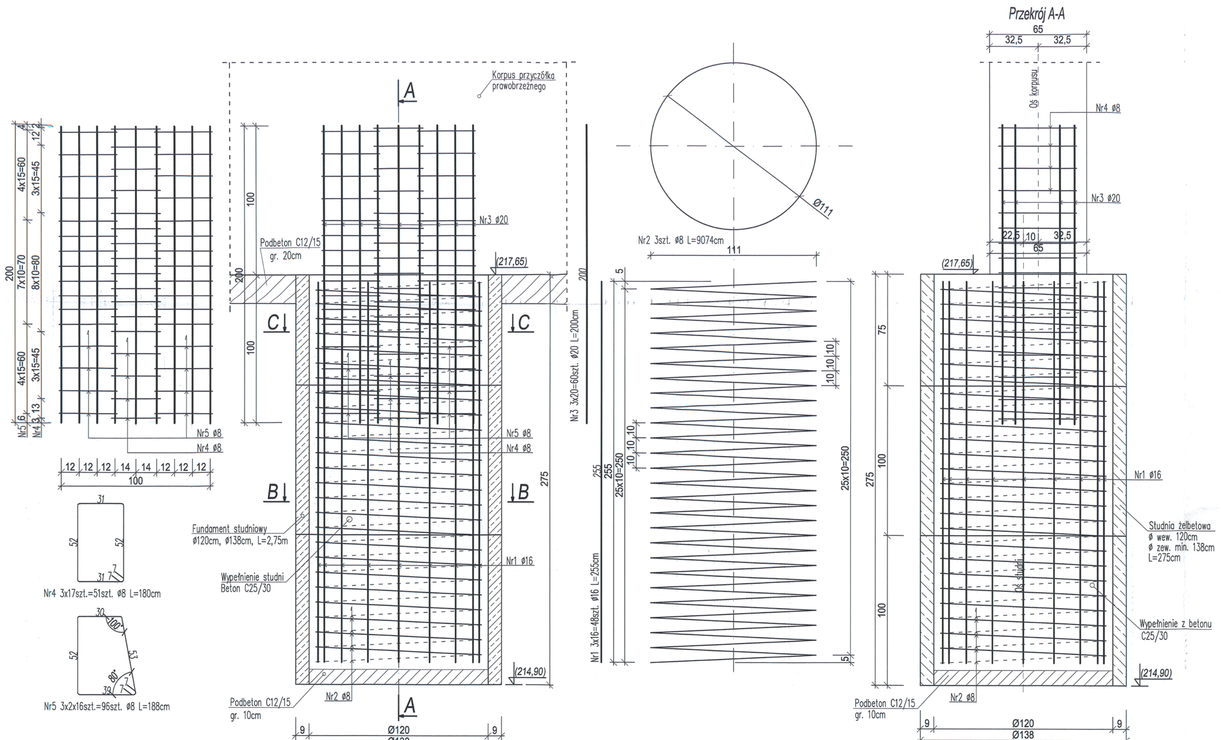

Rozmieszczenie zbrojenia dla studni od strony miejscowości Zagaje Boleszyńskie - Skala 1:20

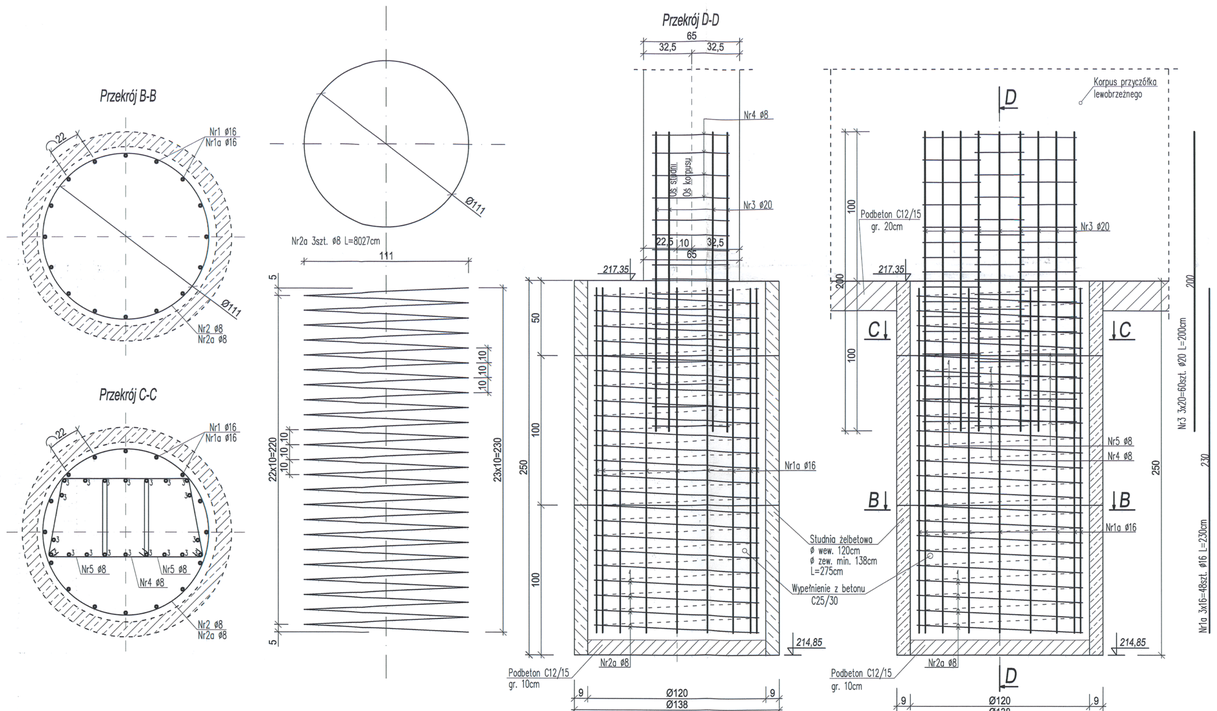

STAL A-IIIN m=1379kg
BETON C25/30 V=18,0m^3
BETON C12/15 V=0,8m^3

WYTYCZENIE PODPÓR

Widok z góry - Skala 1:100

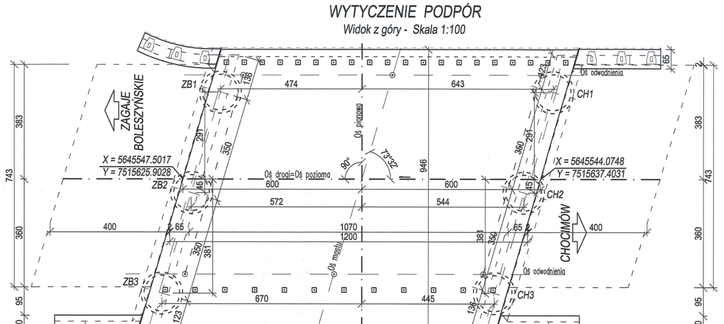

$ZB\ 1,2,3 - \frac{217,35}{214,85}$

$CH\ 1,2,3 - \frac{(217,65)}{(214,90)}$

TAB.1 WYKAZ MATERIAŁÓW DLA TRZECH STUDNI OD STRONY m. CHOCIMÓW

Nr pręta	Średnica [mm]	Długość [cm]	Ilość szt.	Długość ogólna [m]		
				8	16	20
				A-IIIN		
1	16	255	48		122,40	
2	8	9074	3	272,22		
3	20	200	60			120,00
4	8	180	51	91,80		
5	8	188	96	180,48		
Razem [m]				544,50	122,40	120,00
Masa jednostkowa [kg/m]				0,395	1,58	2,47
Masa stali [kg]				215,08	193,39	296,40
Ogółem stal [kg]				705		
Objęt. betonu C25/30 [m3] - 3 studnie				9,4		

TAB.2 WYKAZ MATERIAŁÓW DLA TRZECH STUDNI OD STRONY m. ZAGAJE BOLESZYŃSKIE

Nr pręta	Średnica [mm]	Długość [cm]	Ilość szt.	Długość ogólna [m]		
				8	16	20
				A-IIIN		
1a	16	230	48		110,40	
2a	8	8027	3	240,81		
3	20	200	60			120,00
4	8	180	51	91,80		
5	8	188	96	180,48		
Razem [m]				513,09	110,40	120,00
Masa jednostkowa [kg/m]				0,395	1,58	2,47
Masa stali [kg]				202,67	174,43	296,40
Ogółem stal [kg]				674		
Objęt. betonu C25/30 [m3] - 3 studnie				8,6		

ZESTAWIENIE MATERIAŁÓW DLA 3 STUDNI o dł. 275cm oraz 3 STUDNI o dł. 250cm

OGÓŁEM STALI A-IIIN [kg]	705+674=1379
OBJĘT. BETONU C25/30 [m^3]	9,4+8,6=18,0
OBJĘT. BETONU C12/15 [m^3]	0,4+0,4=0,80

Uwagi:

1. *Przed przystąpieniem do pogrążania studni wykonać ręczne przekopy kontrolne,*
2. *Należy wykonać po 3 studnie Ø120/138cm dla każdej z popodpór,*
3. *Lokalizację osi studni podano względem osi poziomej i pionowej,*
4. *Studnie zlokalizowane są mimośrodowo w odległości 10cm od osi korpusów podpór,*
5. *Od strony m. Chocimów należy wykonać studnie o dł. 275cm, natomiast od strony m. Zagaje Boleszyńskie o dł. 250cm,*
6. *Studnie należy zagłębiać metodą klasyczną lub przy użyciu świdra ślimakowego, a następnie podkopując ręcznie,*
7. *Wymiary i rozstawy prętów zbrojeniowych podano w ich osiach,*
8. *Minimalna otulina zbrojenia wynosi 4 cm,*
9. *Pręty Nr3 należy dowiązać do zbrojenia korpusów przyczółków,*
10. *Rzędne w nawiasach () dotyczą studni od strony m. Chocimów*
11. *Zestawienie materiałów dla trzech studni od strony m. Chocimów zestawiono w TAB.1, Zestawienie materiałów dla trzech studni od strony m. Zagaje Boleszyńskie zestawiono w TAB.2,*
12. *Niniejszy rysunek należy rozpatrywać łącznie z rysunkami ogólnymi oraz rysunkiem konstrukcyjnym podpór.*

Inwestor:	Powiat Ostrowiecki, 27-400 Ostrowiec Świętokrzyski, ul. Iłżecka 37			
Jednostka projektowa:	Projektowanie, nadzory, przeglądy i ekspertyzy obiektów mostowych Paweł Kalista ul. Lelewela 7/35, 27-200 Starachowice tel. 601 817 989, e-mail: p.kalista@wp.pl			
Zamierzenie budowlane:	Odbudowa mostu w ciągu drogi powiatowej nr 0653T w miejscowości Małe Jodło w km 0+292			
Obiekt budowlany:	Most przez rzekę Węgierkę w ciągu drogi powiatowej nr 0653T w miejscowości Małe Jodło w km 0+292			
Tytuł rysunku:	Zbrojenie studni			
Branża:	Mostowa			
Stanowisko:	Imię i nazwisko		Uprawnienia	Podpis
Projektant:	mgr inż. Paweł Kalista		SWK/0041/POOM/08	
Sprawdzający:	mgr inż. Justyna Stepaniuk		SWK/0168/POOM/12	
Nr archiwalny: PK-2/2018 (Or.I.032.176.2018)	Stadium: P.W.	Skala: 1:100, 1:20	Data: 06.2019	Nr rys.-Ark.: 9

ZBROJENIE PRZYCZÓŁKÓW

Rzut C-C
skala 1:50

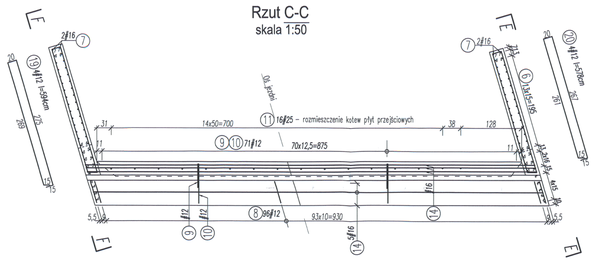

Widok D-D
skala 1:50

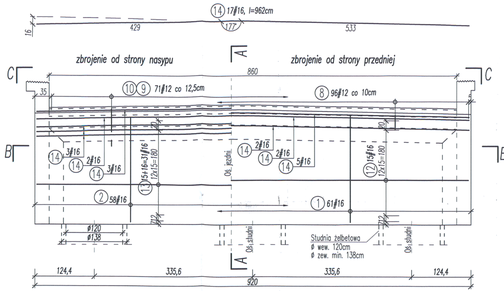

Skrzydła w narożu ostrym E-E
skala 1:50

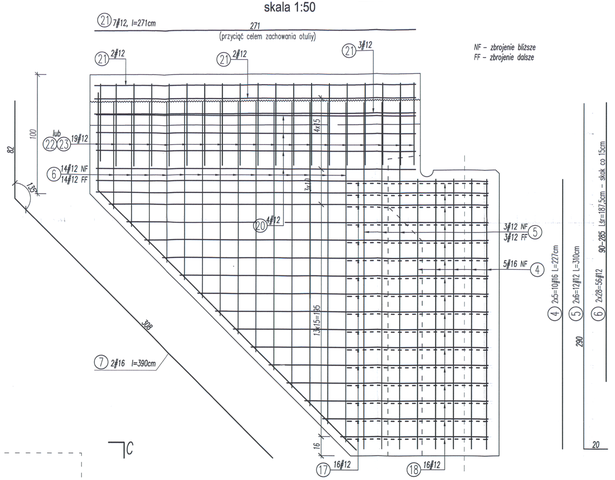

Skrzydła w narożu rozwartym F-F
skala 1:50

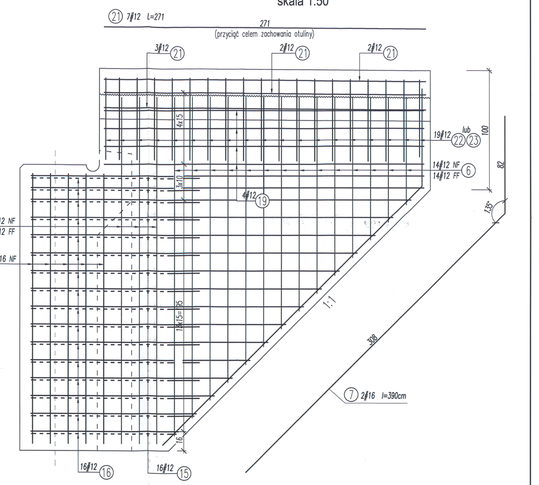

Długości pręta nr 15ϕ12

Lp.	a [cm]	b [cm]	l [cm]
1	331	208	664
2	331	208	664
3	320	287	642
4	305	272	612
5	290	257	582
6	275	242	552
7	260	227	522
8	245	212	492
9	230	197	462
10	215	182	432
11	200	167	402
12	185	152	372
13	170	137	342
14	155	122	312
15	140	107	282
16	125	92	252
		razem:	7588
		Lr=	474,1

Przekrój poziomy B-B
skala 1:50

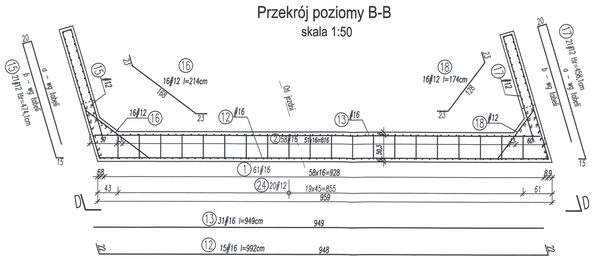

Długości pręta nr 17ϕ12

Lp.	a [cm]	b [cm]	l [cm]
1	128	285	648
2	128	285	648
3	317	274	628
4	302	259	588
5	287	244	588
6	272	229	548
7	257	214	508
8	242	199	478
9	227	184	448
10	212	169	418
11	197	154	388
12	182	139	358
13	167	124	328
14	152	109	298
15	137	94	268
16	122	79	238
		razem:	7330
		Lr=	458,1

Przekrój poprzeczny A-A
skala 1:20

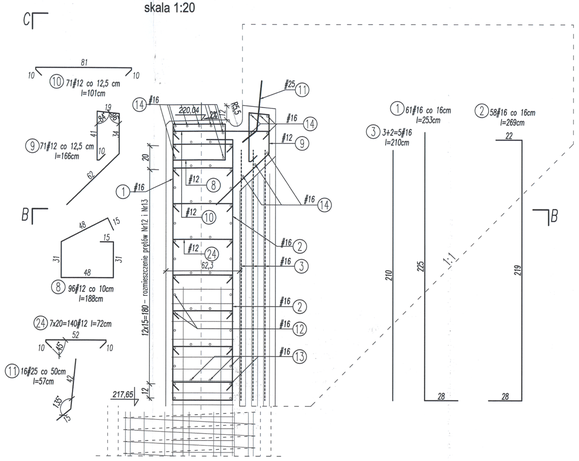

Rzut z lokalizacją wytyków ze studni
Podpora od strony m. Chocimów - skala 1:50

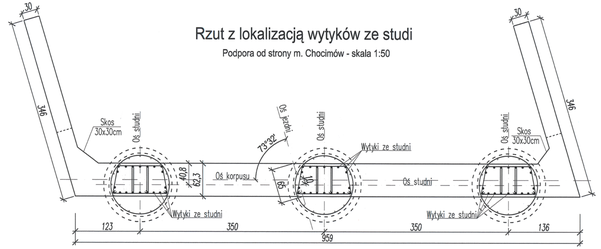

Gzyms skrzydeł od górnej wody
skala 1:20

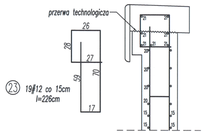

Gzyms skrzydeł od dolnej wody
skala 1:20

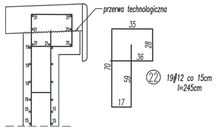

Tab.1. Zestawienie materiałów dla jednej podpory

Nr	Przekrój	Długość [cm]	Ilość [szt.]	Długość łączna [m] ϕ12	ϕ16	ϕ25
1	ϕ16	253	61		154,3	
2	ϕ16	269	58		156,0	
3	ϕ16	210	5		10,5	
4	ϕ16	227	10		22,7	
5	ϕ12	310	12	37,2		
6*	ϕ12	187,5	56	105,0		
7	ϕ16	390	4		15,6	
8	ϕ12	188	96	180,5		
9	ϕ12	166	71	117,9		
10	ϕ12	101	71	71,7		
11	ϕ25	57	16			9,1
12	ϕ16	992	15		148,8	
13	ϕ16	949	31		294,2	
14	ϕ16	962	17		163,5	
15*	ϕ12	474,1	16	75,9		
16	ϕ12	214	16	34,2		
17*	ϕ12	458,1	16	73,3		
18	ϕ12	174	16	27,8		
19	ϕ12	594	4	23,8		
20	ϕ12	578	4	23,1		
21	ϕ12	271	14	37,9		
22	ϕ12	245	19	46,6		
23	ϕ12	226	19	42,9		
24	ϕ12	72	140	100,8		
Długości wg średnic [m]				998,6	965,6	9,1
Masa jedn. [kg/m]				0,888	1,58	3,85
Masa wg przekroju [kg]				887	1526	35
Masa ogółem [kg]						2448

 # – długości średnie skok wg opisu

UWAGI:

1. *Rysunek odnosi się do obu przyczółków,*
2. *Wymiary podano w [cm] a pręty zwymiarowano osiowo,*
3. *Minimalna otulina zbrojenia dla korpusu i skrzydeł wynosi 5cm,*
4. *Zestawienie stali dla jednej podpory przedstawiono w Tab.1,*
5. *Zbrojenie dla obu przyczółków analogiczne,*
6. *Dla skrzydełka od str. m. Zagaje Boleszyńskie / dolnej wody zbrojenie należy dostosować do założonej krzywizny elementu,*
7. *Część belek gzymsowych skrzydeł należy wykonać w czasie betonowania kap chodnikowych po uprzednim zamontowniu kotew barieroporęczy,*
8. *W niszy łożyskowej pod ścianką zapleczną należy ukształtować betonową rynnę ze spadkami odpowiadającymi spadkom ławy podłożyskowej,*
9. *Niniejszy rysunek należy rozpatrywać łącznie z rysunkami ogólnymi oraz rysunkiem "Geometria przyczółków".*

ZESTAWIENIE MATERIAŁÓW

STAL ZBROJENIOWA KL. A-IIIN
m=2x2488=4976 kg
BETON KL. C25/30 (B30)
V=2x21,5=43,0 m^3

Inwestor:	Powiat Ostrowiecki, 27-400 Ostrowiec Świętokrzyski, ul. Iłżecka 37
Jednostka projektowa:	Projektowanie, nadzory, przeglądy i ekspertyzy obiektów mostowych Paweł Kalista ul. Lelewela 7/35, 27-200 Starachowice tel. 601 817 989, e-mail: p.kalista@wp.pl
Zamierzenie budowlane:	Odbudowa mostu w ciągu drogi powiatowej nr 06937 w miejscowości Małe Jodło w km 0+292
Obiekt budowlany:	Most przez rzekę Węgierkę w ciągu drogi powiatowej nr 06937 w miejscowości Małe Jodło w km 0+292
Tytuł rysunku:	Zbrojenie przyczółków
Branża:	Mostowa

Stanowisko:	Imię i nazwisko	Uprawnienia	Podpis
Projektant:	mgr inż. Paweł Kalista	BHK/0061/POOM/09	
Sprawdzający:	mgr inż. Justyna Stepaniuk	BHK/0198/POOM/12	

Nr archiwalny:	Stadium:	Skala:	Data:	Nr rys.-Ark.:
PK-2/2018 (Cr.I.032.176.2018)	P.W.	1:50, 1:20	06.2019	10

ZBROJENIE PŁYT PRZEJŚCIOWYCH

Widok z góry
Skala 1:50

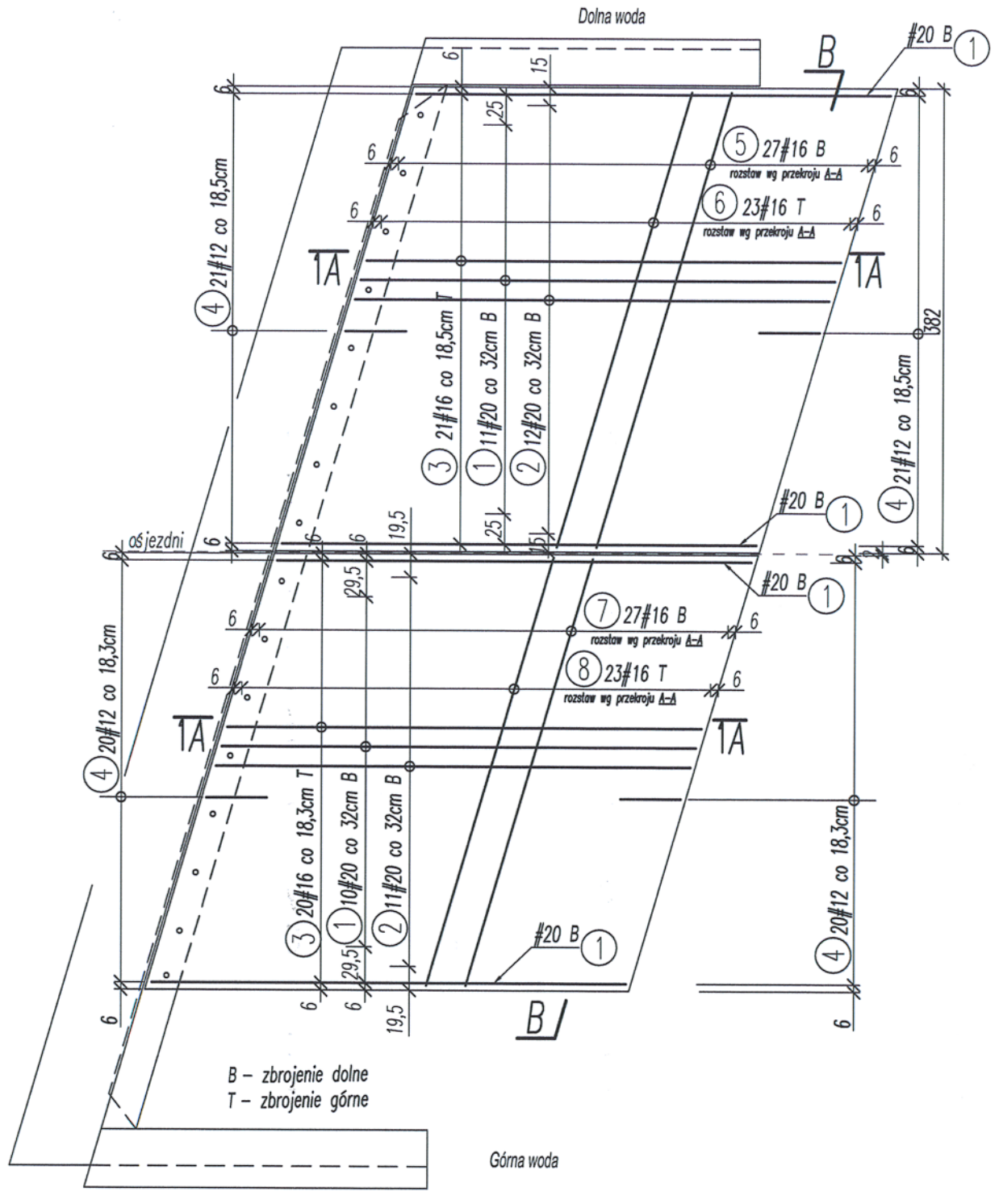

Przekrój A-A
Skala 1:20

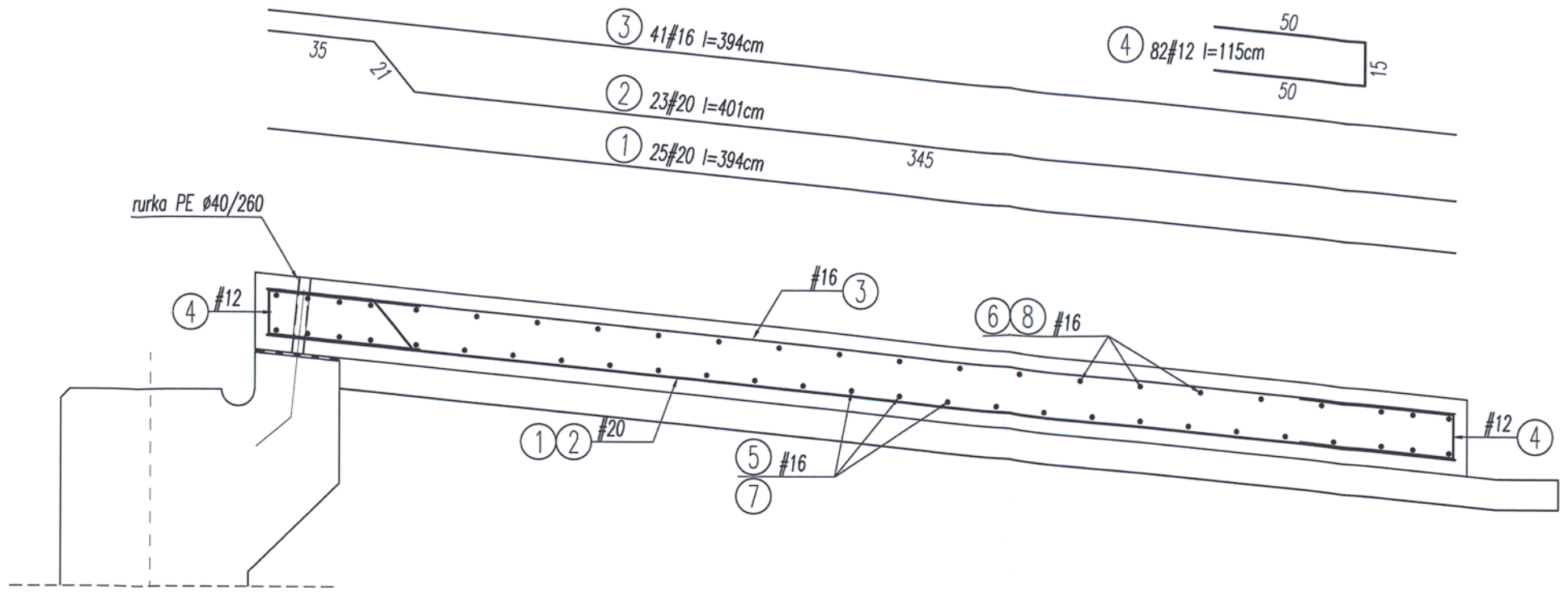

Przekrój B-B - od strony górnej wody
Skala 1:20

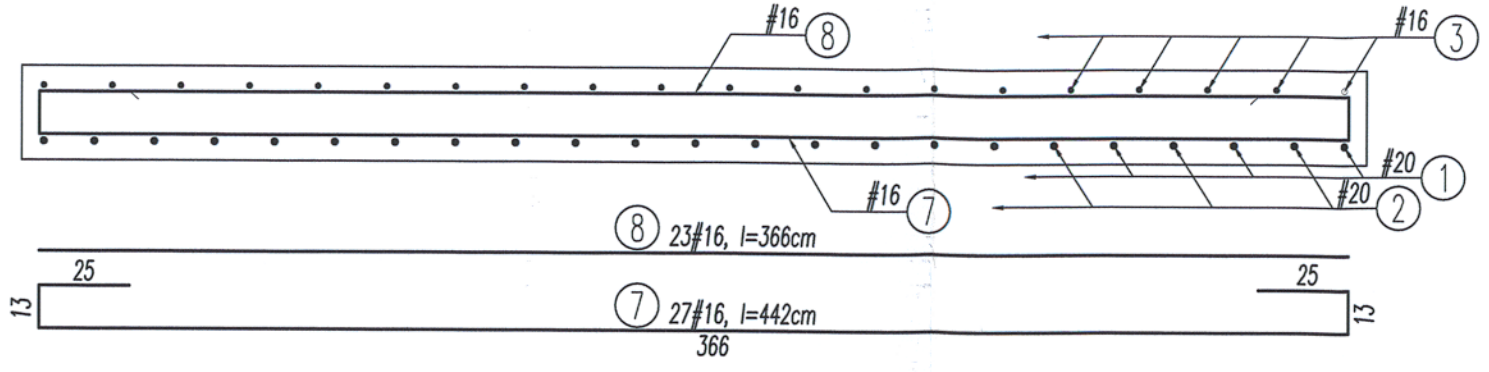

Przekój B-B - od strony dolnej wody
Skala 1:20

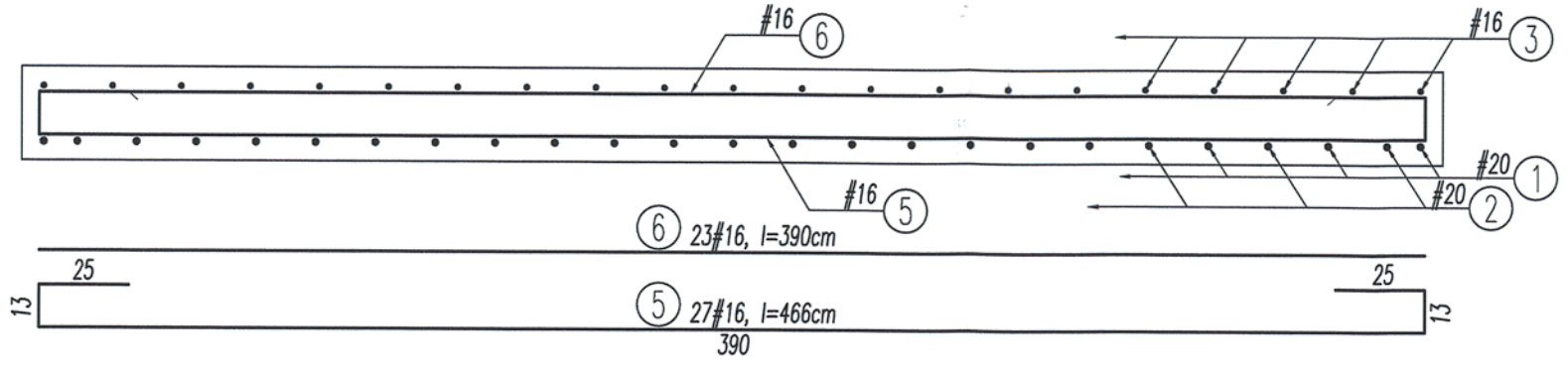

WYKAZ ZBROJENIA dla 1 płyty przejściowej

Nr	Przekrój	Długość [cm]	Ilość [szt.]	Długość łączna [m] #12	#16	#20
1	#20	394	25			98,5
2	#20	401	23			92,2
3	#16	394	41		161,5	
4	#12	115	82	94,3		
5	#16	466	27		125,8	
6	#16	390	23		89,7	
7	#16	442	27		119,3	
8	#16	366	23		84,2	
Długości wg średnic [m]				94,3	580,6	190,7
Masa jedn. [kg/m]				0,888	1,58	2,47
Masa wg przekroju [kg]				84	917	471
Masa ogółem [kg]						1472

UWAGI:
1. Rysunek odnosi się do płyt przejściowych przyczółka prawobrzeznego,
2. Układ zbrojenia obu płyt przejściowych analogiczny,
3. Na kotwach wystających ze wspornika płyt przejściowych zamontować rurki PE Ø40, stabilizując ich położenie pianką PU,
4. Wymiary prętów podano w [cm],
5. Długości prętów podano w ich osiach,
6. Otulina prętów zbrojeniowych: 4,0 cm,
7. Rysunek należy rozpatrywać łącznie z rysunkami ogólnymi.

ZESTAWIENIE MATERIAŁÓW

STAL ZBROJENIOWA A-IIIN m=2x1472=2944 kg

BETON C25/30 V=2x7,5=15,0 m^3

BETON C12/15 V=2x3,0=6,0 m^3

RURY PE Ø40/260 mm N= 2x16=32szt.

Inwestor: Powiat Ostrowiecki, 27-400 Ostrowiec Świętokrzyski, ul. Iłżecka 37

Jednostka projektowa:

Projektowanie, nadzory, przeglądy i ekspertyzy obiektów mostowych

Paweł Kalista
ul. Lelewela 7/35, 27-200 Starachowice
tel. 601 817 989, e-mail: p.kalista@wp.pl

Zamierzenie budowlane: Odbudowa mostu w ciągu drogi powiatowej nr 0653T w miejscowości Małe Jodło w km 0+292

Obiekt budowlany: Most przez rzekę Węgierkę w ciągu drogi powiatowej nr 0653T w miejscowości Małe Jodło w km 0+292

Tytuł rysunku: Zbrojenie płyt przejściowych

Branża: Mostowa

Stanowisko:	Imię i nazwisko		Uprawnienia	Podpis
Projektant:	mgr inż. Paweł Kalista		SWK/0041/POOM/06	
Sprawdzający:	mgr inż. Justyna Stepaniuk		SWK/0168/POOM/12	
Nr archiwalny: PK-2/2018 (Or.I.032.176.2018)	Stadium: P.W.	Skala: 1:50, 1:20	Data: 06.2019	Nr rys.-Ark.: 11

ZBROJENIE PŁYTY USTROJU NOŚNEGO

ZBROJENIE PŁYTY W PLANIE - Skala 1:50

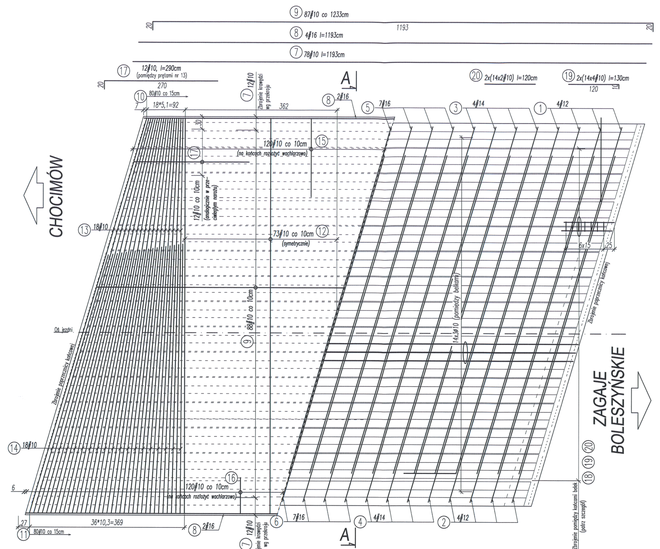

Zbrojenie na końcach belek
Skala 1:20

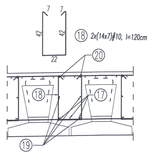

Przekrój przez poprzecznicę C-C
Skala 1:20

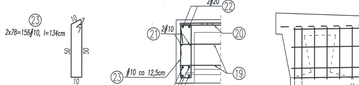

PRZEKRÓJ POPRZECZNY A-A
Skala 1:20

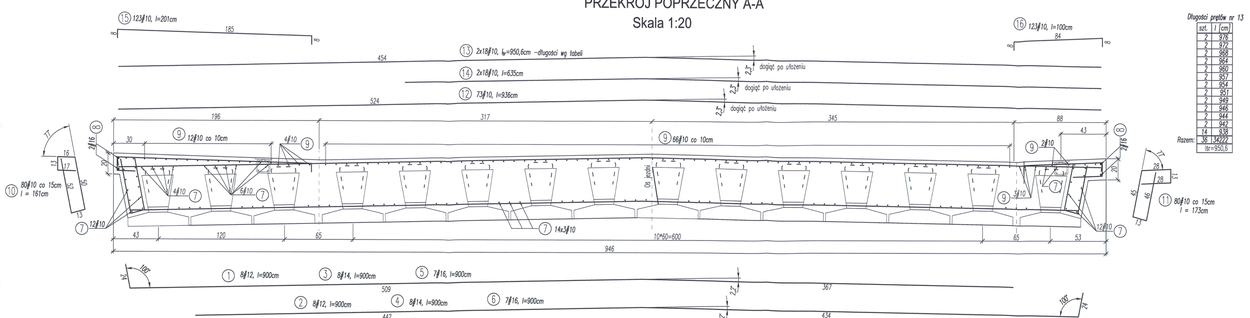

Długości prętów nr 13

ilość	l [cm]
2	278
2	372
2	466
2	561
2	655
2	749
2	844
2	938
2	949
2	943
2	543
14	336
Razem: 38	14022
	m=140,2

ZBROJENIE POPRZECZNICY
Skala 1:20

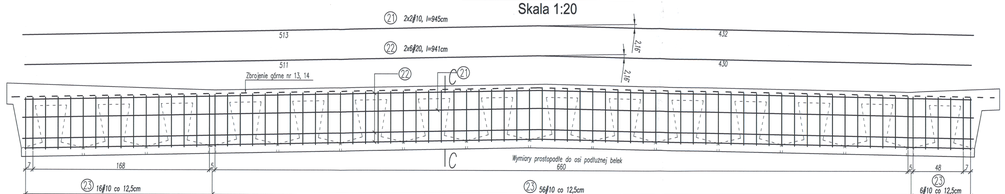

WYKAZ ZBROJENIA

Nr	Przekrój	Długość [cm]	Ilość [szt.]	Długość BSt500 [m]				
				ϕ10	ϕ12	ϕ14	ϕ16	ϕ20
1	ϕ12	900	8		72,0			
2	ϕ12	900	8		72,0			
3	ϕ14	900	8			72,0		
4	ϕ14	900	8			72,0		
5	ϕ16	900	7				63,0	
6	ϕ16	900	7				63,0	
7	ϕ10	1193	78	930,5				
8	ϕ16	1193	4				47,7	
9	ϕ10	1233	87	1072,7				
10	ϕ10	161	80	128,8				
11	ϕ10	173	80	138,4				
12	ϕ10	936	73	683,3				
13*	ϕ10	950,6	36	342,2				
14	ϕ10	635	36	228,6				
15	ϕ10	201	120	241,2				
16	ϕ10	100	120	120,0				
17	ϕ10	290	24	69,6				
18	ϕ10	120	196	235,2				
19	ϕ10	130	112	145,6				
20	ϕ10	120	56	67,2				
21	ϕ10	945	4	37,8				
22	ϕ20	941	12					112,9
23	ϕ10	134	156	209,0				
Długości wg średnic [m]				4651,0	144,0	144,0	173,7	112,9
Masa jedn. [kg/m]				0,617	0,888	1,21	1,58	2,47
Masa wg przekroju [kg]				2870	128	174	274	279
Masa ogółem [kg]								3725

* – długości wg opisu prętów

ZESTAWIENIE MATERIAŁÓW

STAL ZBROJENIOWA KL. A-IIIN
m=3725 kg
BETON KL. C30/37 (B37)
V=45,0 m^3
KOTWY TALERZOWE
N=20szt. + 12szt. = 32szt.

UWAGI:
1. Belki "Fojn–12" kl. B o długości 11,64m adaptowane do ukosu α=73,5°
2. Dodatkowe prętowe Nr 17 w osiu narożach rozwartych.
3. Wymiary prętów zbrojeniowych podano w ich osiach,
4. Przy opłaszczeniu prętów podano ich rzeczywiste długości,
5. Minimalna otulina dla zbrojenia płyty wynosi: 3cm,
6. W zbrojeniu wkomponować kotwy talerzowe oraz szczeki wg Rys. N46 dobranego geometrii płyty,
7. Rozpatrywać łącznie z rysunkami ogólnymi i Rys. N46.

Inwestor: Powiat Ostrowiecki, 27-400 Ostrowiec Świętokrzyski, ul. Iłżecka 37			
Jednostka projektowa: Projektowanie, nadzory, przeglądy i ekspertyzy obiektów mostowych; Paweł Kalista, ul. Lelewela 7/35, 27-200 Starachowice, tel. 601 817 989, e-mail: p.kalista@wp.pl			
Zamierzenie budowlane:	Odbudowa mostu w ciągu drogi powiatowej nr 08337 w miejscowości Małe Judro w km 0+292		
Obiekt budowlany:	Most przez rzekę Wilgielnię w ciągu drogi powiatowej nr 08337 w miejscowości Małe Judro w km 0+292		
Tytuł rysunku:	Zbrojenie płyty ustroju nośnego		
Branża:	Mostowa		
Stanowisko:	Imię i nazwisko	Uprawnienia	Podpis
Projekt:	mgr inż. Paweł Kalista	BM/0026/POOM/13	
Sprawdzający:	mgr inż. Justyna Stepaniuk	BM/0189/POOM/12	
Nr archiwalny: PK.0201/8 (Or-1.032.176.2018)	Stadium: P.W.	Skala: 1:50; 1:20	Data: 06.2019	Nr rys.-Ark.: 12

ZBROJENIE KAP CHODNIKOWYCH - Skala 1:20

Zbrojenie kapy od górnej wody - rzut

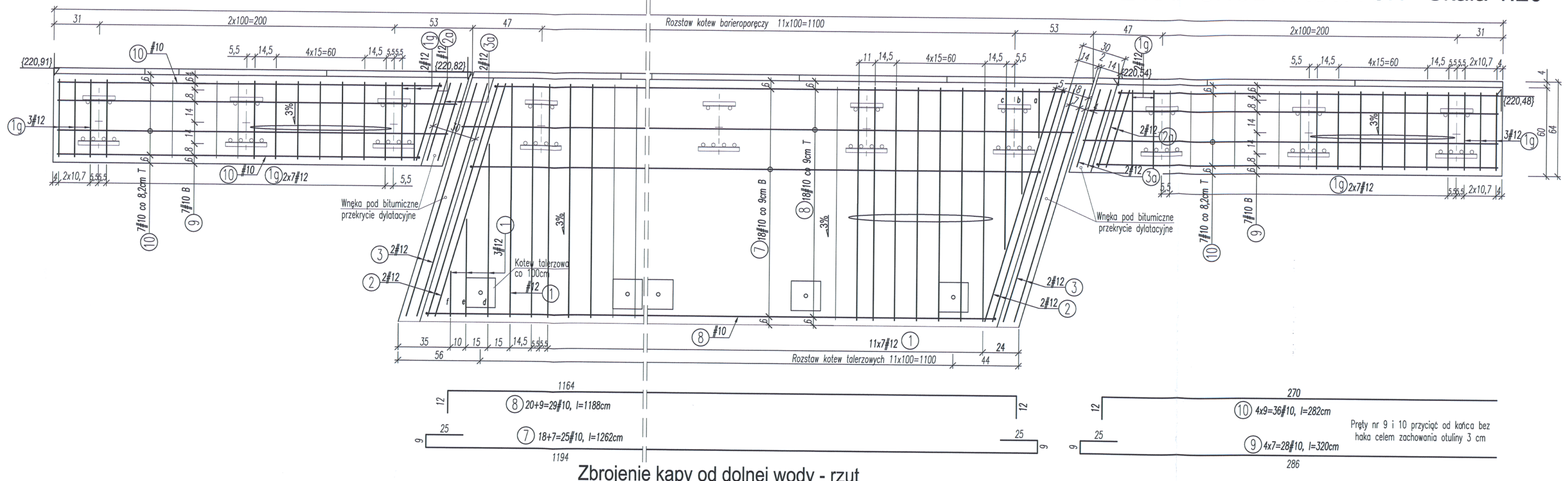

Zbrojenie kapy od dolnej wody - rzut

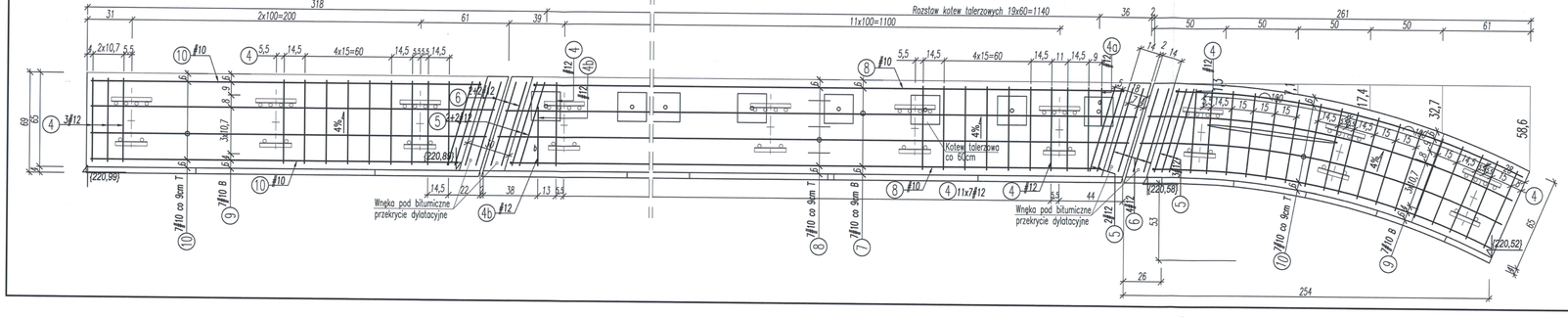

Zbrojenie kapy od górnej wody - przekrój

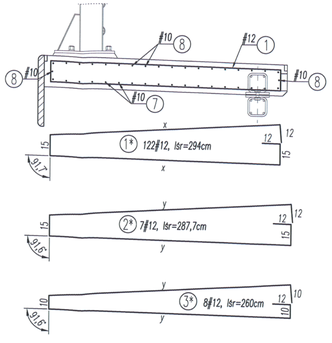

Tab.1_Długości pręta nr 1

Lp.	szt.	x [cm]	l [cm]	Suma
1	78	157	368	28704
a	1	33	120	120
b	1	71	196	196
c	1	108	270	270
d	1	116	286	286
e	1	66	186	186
f	1	51	104	104
g	38	52	158	6004
			razem:	35870
			lśr=	294

Tab.2_Długości pręta nr 2

Lp.	szt.	y [cm]	l [cm]	Suma
2	4	164	382	1528
a	3	54	162	486
			razem:	2014
			lśr=	287,7

Tab.3_Długości pręta nr 3

Lp.	szt.	y [cm]	l [cm]	Suma
3	4	164	370	1480
a	4	54	150	600
			razem:	2080
			lśr=	260

Zbrojenie kapy od dolnej wody - przekrój

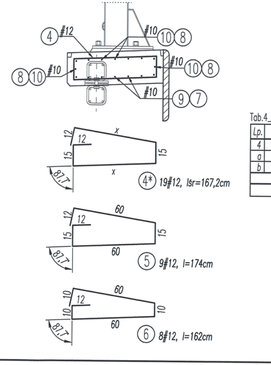

Tab.4_Długości pręta nr 4

Lp.	szt.	x [cm]	l [cm]	Suma
4	116	57	168	19488
a	1	26	106	106
b	1	40	134	134
			razem:	19728
			lśr=	167,2

WYKAZ ZBROJENIA DLA OBU KAP

Nr	Przekrój	Długość [cm]	Ilość [szt.]	Dł.łączna [m] #10	Dł.łączna [m] #12	Uwagi:
1	#12	294	122		358,7	wg Tab.1
2	#12	287,7	7		20,1	wg Tab.2
3	#12	260	8		20,8	wg Tab.3
4	#12	167,2	118		197,3	wg Tab.4
5	#12	174	9		15,7	
6	#12	162	8		13,0	
7	#10	1262	25	315,5		
8	#10	1188	29	344,5		
9	#10	320	28	89,6		
10	#10	280	36	100,8		
Długości wg średnic [m]				850,4	625,6	
Masa jedn. [kg/m]				0,617	0,888	
Masa wg przekroju [kg]				524,7	555,5	
Masa ogółem [kg]					1080	

ZESTAWIENIE MATERIAŁÓW DLA OBU KAP

STAL ZBROJENIOWA KL. A-IIIN m=1080 kg

BETON KL. C25/30 (B30) V=8,0 m^3

UWAGI:

1. Kapy chodnikowe na przęsle wykonywać po ułożeniu izolacji i warstwy separacyjnej oraz zamontowaniu górnych części kotew talerzowych.
2. Zbrojenie kap na skrzydłach przyczółków powiązać ze zbrojeniem wystającym ze skrzydeł.
3. Do zbrojenia kap zamontować zakotwienia barier o ile wynika to z zastosowanego typu barieroporęczy.
4. Wymiary prętów podano w [cm],
5. Długości prętów rzeczywiste,
6. Otulina prętów wynosi min. 2,5cm,
7. Rysunek rozpatrywać łącznie z rysunkami ogólnymi oraz rysunkiem zbrojeniowym skrzydełek.

T - zbrojenie siatki górnej

B - zbrojenie siatki dolnej

Inwestor: Powiat Ostrowiecki, 27-400 Ostrowiec Świętokrzyski, ul. Iłżecka 37

Jednostka projektowa:

Projektowanie, nadzory, przeglądy i ekspertyzy obiektów mostowych

Paweł Kalista
ul. Lelewela 7/35, 27-200 Starachowice
tel. 601 817 989, e-mail: p.kalista@wp.pl

Zamierzenie budowlane: Odbudowa mostu w ciągu drogi powiatowej nr 0653T w miejscowości Małe Jodło w km 0+292

Obiekt budowlany: Most przez rzekę Węgierkę w ciągu drogi powiatowej nr 0653T w miejscowości Małe Jodło w km 0+292

Tytuł rysunku: Zbrojenie kap chodnikowych

Branża: Mostowa

Stanowisko:	Imię i nazwisko	Uprawnienia	Podpis
Projektant:	mgr inż. Paweł Kalista	SWK/0041/POOM/08	
Sprawdzający:	mgr inż. Justyna Stepaniuk	SWK/0168/POOM/12	

Nr archiwalny:	Stadium:	Skala:	Data:	Nr rys.-Ark.:
PK-2/2018 (Or.I.032.175.2018)	P.W.	1:20	06.2019	13

SZCZEGÓŁ PODPARCIA MOSTOWEGO PRZEKRYCIA DYLATACYJNEGO W OBRĘBIE SKRZYDEŁEK

Przekrój A-A
Skala 1:20

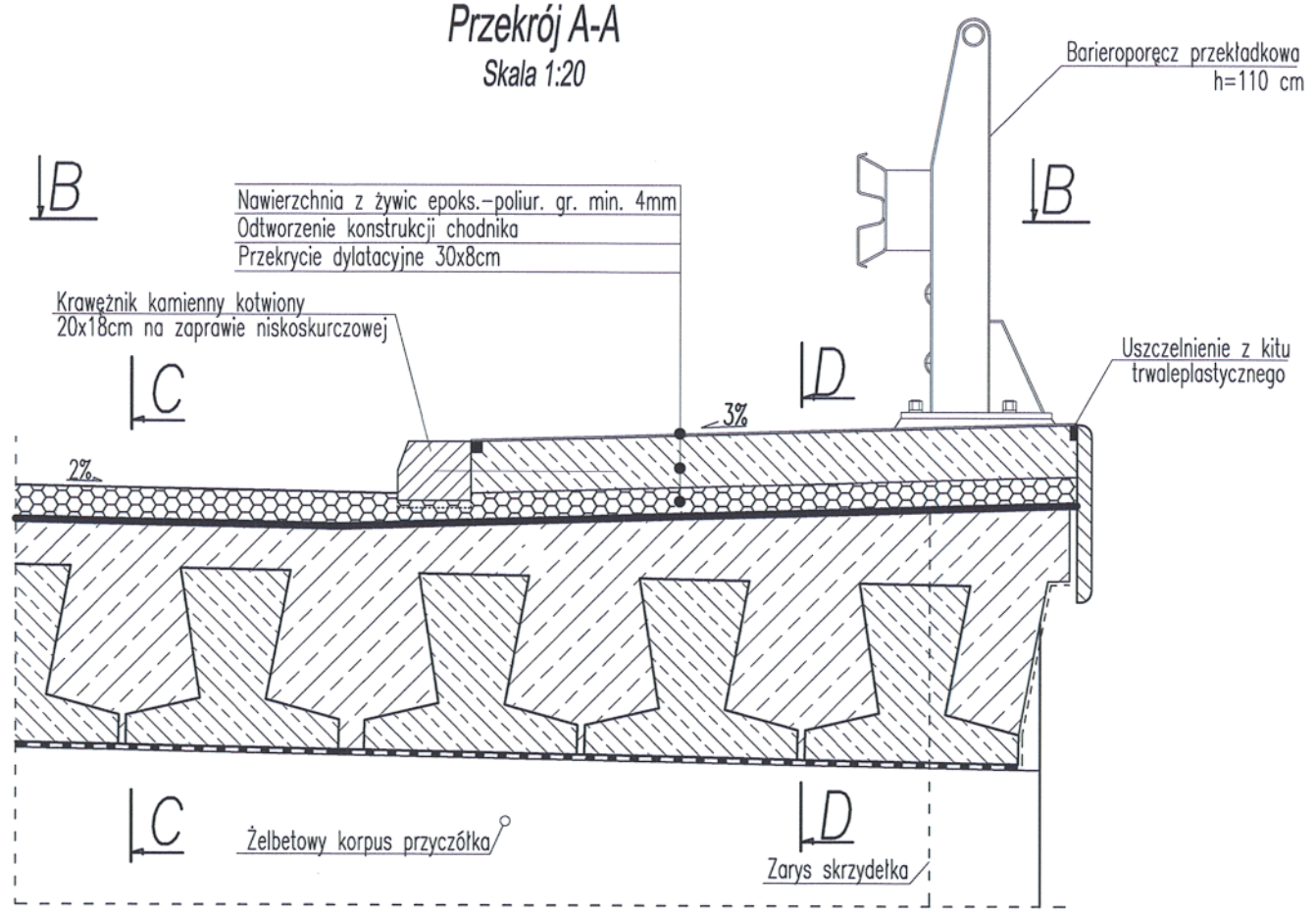

Przekrój C-C
Skala 1:10

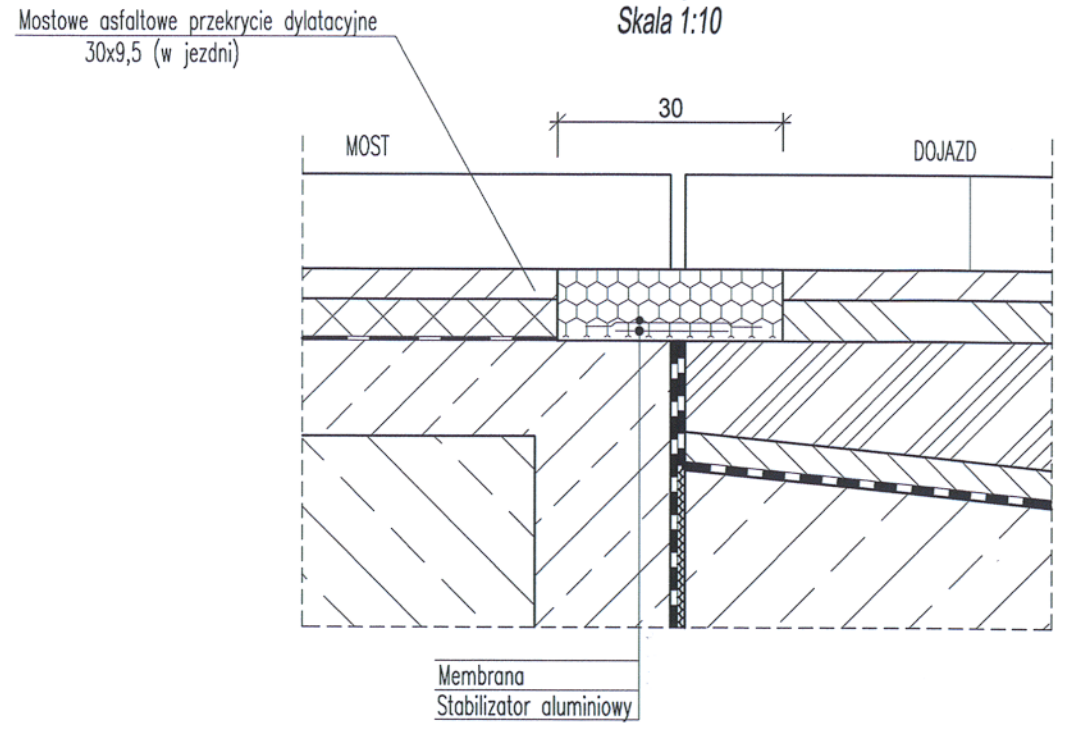

Przekrój D-D
Skala 1:10

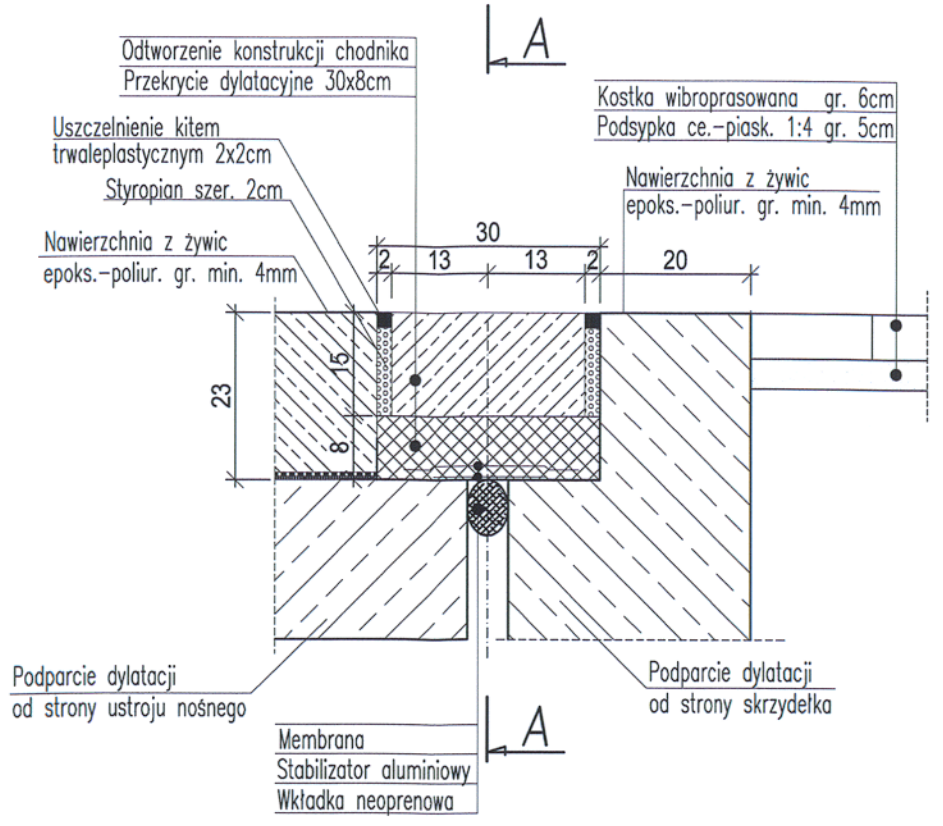

WYKONAĆ 2 PODPARCIA MOSTOWYCH PRZEKRYĆ DYLATACYJNYCH

UWAGA:
1. Wymiary i rozstawy prętów zbrojeniowych podano w ich osiach,
2. Minimalna grubość otuliny wynosi 3 cm,
3. Wymiary podano w [cm],
4. Pręty Nr1 należy montować po osi mostu,
5. Zestawienie stali zbojeniowej dla jednego podparcia przedstawiono w TAB. 1,
6. Zestawienie materiałów identyczne dla obu podparć,
7. Podparcie od strony gruntu należy pokryć izolacją powłokową.

STAL A-IIIN m=2x21kg=42kg
BETON C25/30 V=2x0,3m^3=0,6m^3

Widok B-B
Skala 1:20

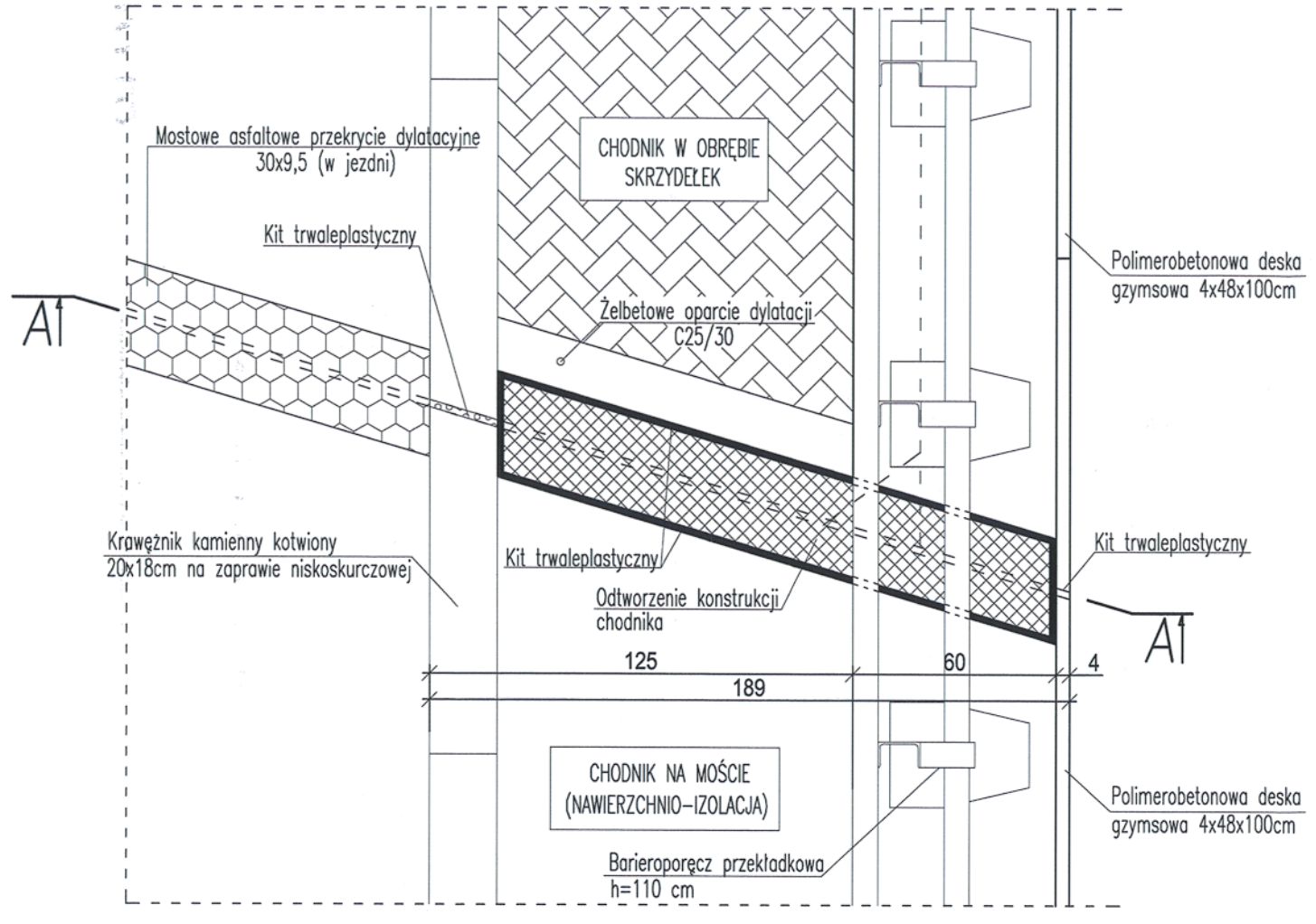

Zbrojenie podparcia

Przekrój F-F
Skala 1:20

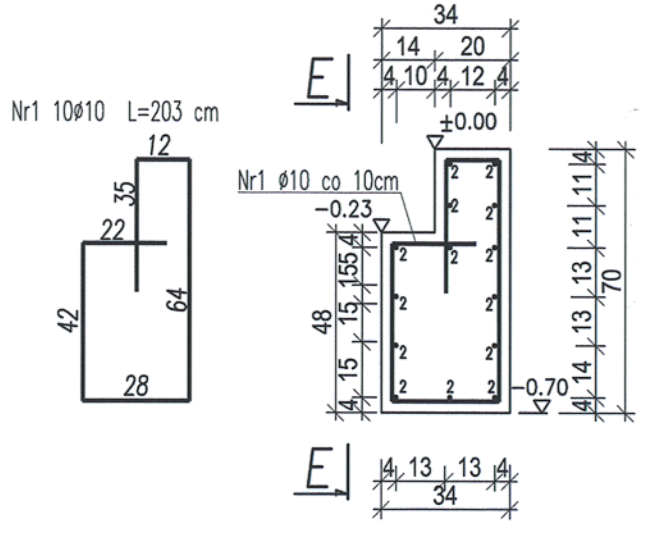

Widok E-E
Skala 1:20

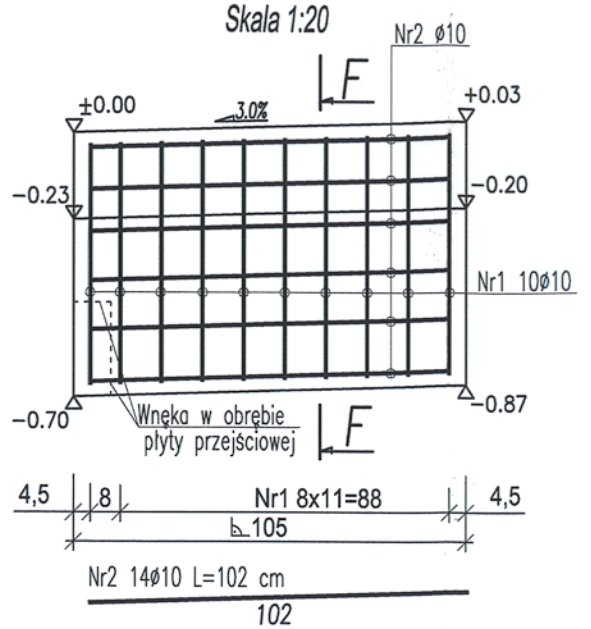

Tab.1 WYKAZ MATERIAŁÓW DLA JEDNEGO PODPARCIA

Nr pręta	Średnica [mm]	Długość [cm]	Ilość szt.	Długość ogólna [m]
				10
				A-IIIN
1	10	203	10	20,3
2	10	102	14	14,28
Razem [m]				34,58
Masa jednostkowa [kg/m]				0,617
Masa stali [kg]				21,34
Ogółem stal [kg]				21
Objętość betonu C25/30 [m3]				0,3

ZESTAWIENIE MATERIAŁÓW DLA DWÓCH PODPARĆ

OGÓŁEM STALI A-IIIN [kg]	2x21=42
OBJĘTOŚĆ BETONU C25/30 [m^3]	2x0,3=0,6

Inwestor: Powiat Ostrowiecki, 27-400 Ostrowiec Świętokrzyski, ul. Iłżecka 37

Jednostka projektowa:

Projektowanie, nadzory, przeglądy i ekspertyzy obiektów mostowych

Paweł Kalista
ul. Lelewela 7/35, 27-200 Starachowice
tel. 601 817 989, e-mail: p.kalista@wp.pl

Zamierzenie budowlane: Odbudowa mostu w ciągu drogi powiatowej nr 0653T w miejscowości Małe Jodło w km 0+292

Obiekt budowlany: Most przez rzekę Węgierkę w ciągu drogi powiatowej nr 0653T w miejscowości Małe Jodło w km 0+292

Tytuł rysunku: Szczegół podparcia mostowego przekrycia dylatacyjnego w obrębie skrzydełek

Branża: Mostowa

Stanowisko:	Imię i nazwisko		Uprawnienia	Podpis
Projektant:	mgr inż. Paweł Kalista		SWK/0041/POOM/06	
Sprawdzający:	mgr inż. Justyna Stepaniuk		SWK/0168/POOM/12	
Nr archiwalny: PK-2/2018 (Or.I.032.176.2018)	Stadium: P.W.	Skala: 1:20, 1:10	Data: 06.2019	Nr rys.-Ark.: 14

PROFIL PODŁUŻNY - Skala 1:$\frac{50}{500}$

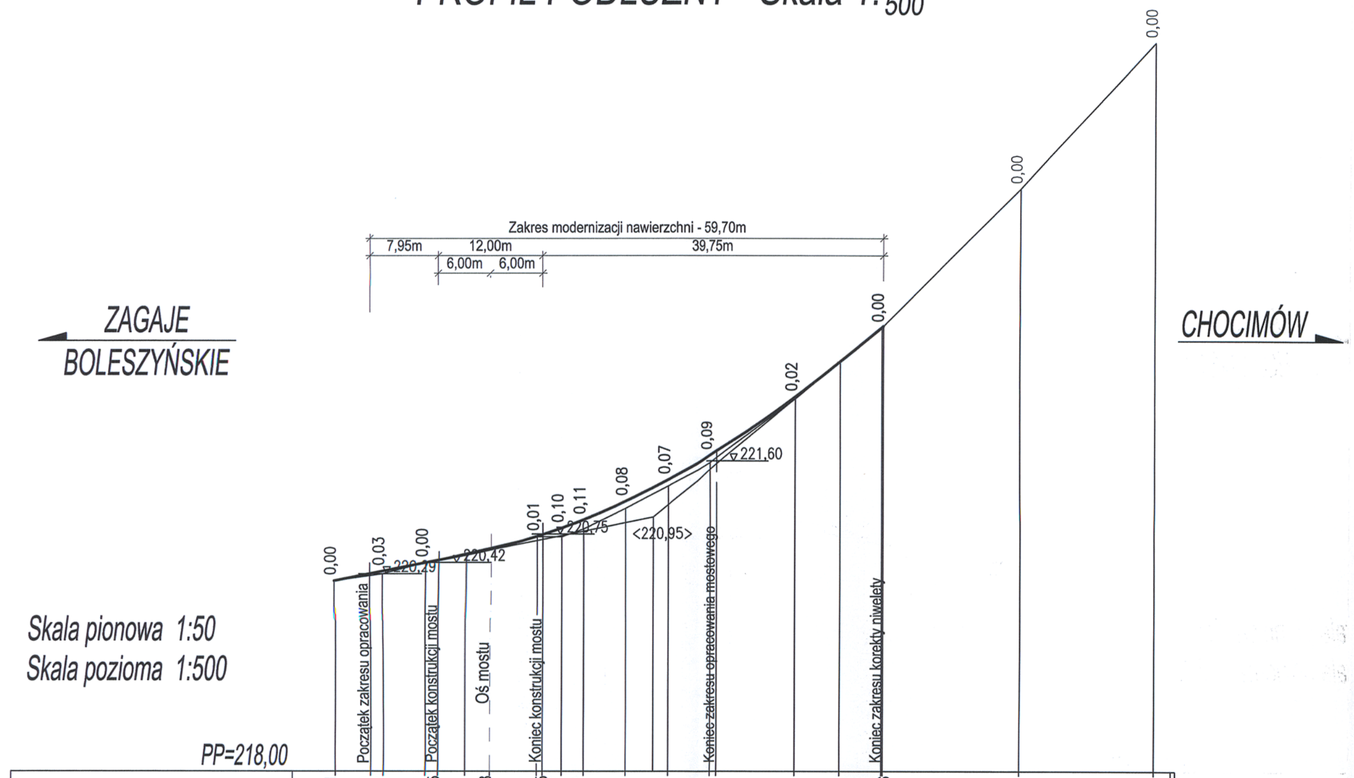

RZĘDNE NIWELETY	220,21	220,29	220,32	220,42	220,45	220,51	220,58	220,73	220,75	220,82	220,92	221,13	221,38	221,67	221,72	222,34	222,75	223,14	223,16	224,75	226,45
ELEMENTY NIWELETY		I=1,997% L=13,19m				R=700,00 T=21,87 B=0,34											I=8,262% L=4,96m		I=9,981% L=13,93m		I=10,863% L=13,65m	
RZĘDNE TERENU	220,21	220,29		220,42				220,72	220,72	220,81		221,05	221,31	221,58		222,32		223,14		224,75	226,45
ELEMENTY TRASY W PLANIE																					
ODLEGŁOŚCI	0,00	4,10	5,59	10,53	12,05	15,19		23,38	24,05	26,23	28,78	33,77	37,05	38,79	43,74	44,55	53,68	58,84	63,61	63,80	79,73	95,38
KILOMETRY I HEKTOMETRY	0																					

Inwestor:	Powiat Ostrowiecki, 27-400 Ostrowiec Świętokrzyski, ul. Iłżecka 37
Jednostka projektowa:	Projektowanie, nadzory, przeglądy i ekspertyzy obiektów mostowych Paweł Kalista ul. Lelewela 7/35, 27-200 Starachowice tel. 601 817 989, e-mail: p.kalista@wp.pl
Zamierzenie budowlane:	Odbudowa mostu w ciągu drogi powiatowej nr 0653T w miejscowości Małe Jodło w km 0+292
Obiekt budowlany:	Most przez rzekę Węglerkę w ciągu drogi powiatowej nr 0653T w miejscowości Małe Jodło w km 0+292
Tytuł rysunku:	Profil podłużny
Branża:	Mostowa

Stanowisko:	Imię i nazwisko		Uprawnienia	Podpis
Projektant:	mgr inż. Paweł Kalista		SWK/0041/POOM/06	Kalista
Sprawdzający:	mgr inż. Justyna Stepaniuk		SWK/0168/POOM/12	Stepaniuk
Nr archiwalny: PK-2/2018 (Or.I.032.176.2018)	Stadium: P.W.	Skala: 1:50/500	Data: 06.2019	Nr rys.-Ark.: 15

WIDOK Z GÓRY - Stan istniejący

Skala 1:50

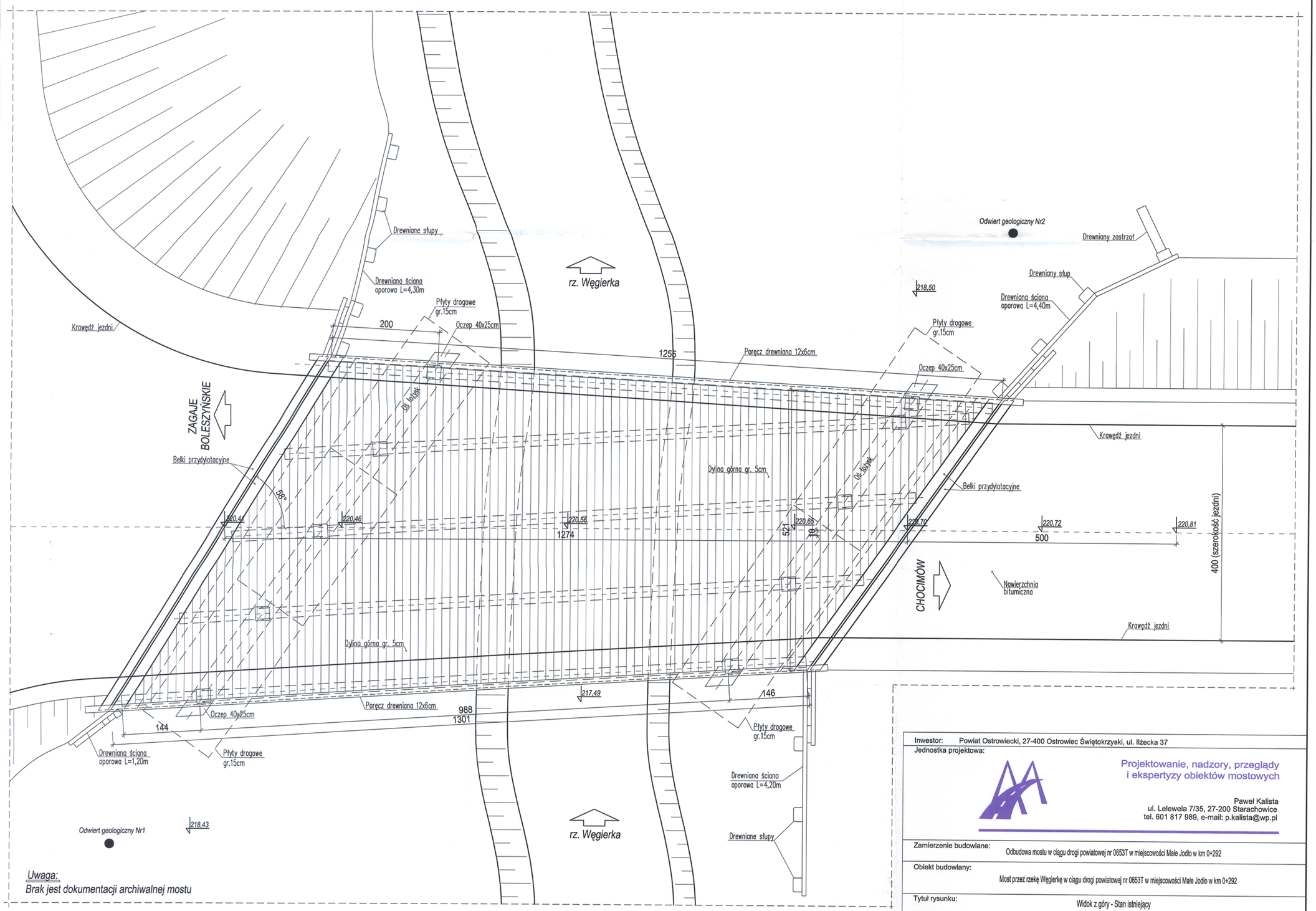

Uwaga:
Brak jest dokumentacji archiwalnej mostu

Inwestor:	Powiat Ostrowiecki, 27-400 Ostrowiec Świętokrzyski, ul. Iłżecka 37
Jednostka projektowa:	Projektowanie, nadzory, przeglądy i ekspertyzy obiektów mostowych Paweł Kalista ul. Lelewela 7/35, 27-200 Starachowice tel. 601 817 989, e-mail: p.kalista@wp.pl
Zamierzenie budowlane:	Odbudowa mostu w ciągu drogi powiatowej nr 0653T w miejscowości Małe Jodło w km 0+292
Obiekt budowlany:	Most przez rzekę Węgierkę w ciągu drogi powiatowej nr 0653T w miejscowości Małe Jodło w km 0+292
Tytuł rysunku:	Widok z góry - Stan istniejący
Branża:	Mostowa

Stanowisko:	Imię i nazwisko		Uprawnienia	Podpis
Projektant:	mgr inż. Paweł Kalista		SWK/0041/POOM/06	Kalista
Sprawdzający:	mgr inż. Justyna Stepaniuk		SWK/0168/POOM/12	Stepaniuk
Nr archiwalny: PK-2/2018 (Or.I.032.176.2018)	Stadium: P.W.	Skala: 1:50	Data: 06.2019	Nr rys.-Ark.: 16

PRZEKRÓJ PODŁUŻNY - Stan istniejący

Skala 1:50

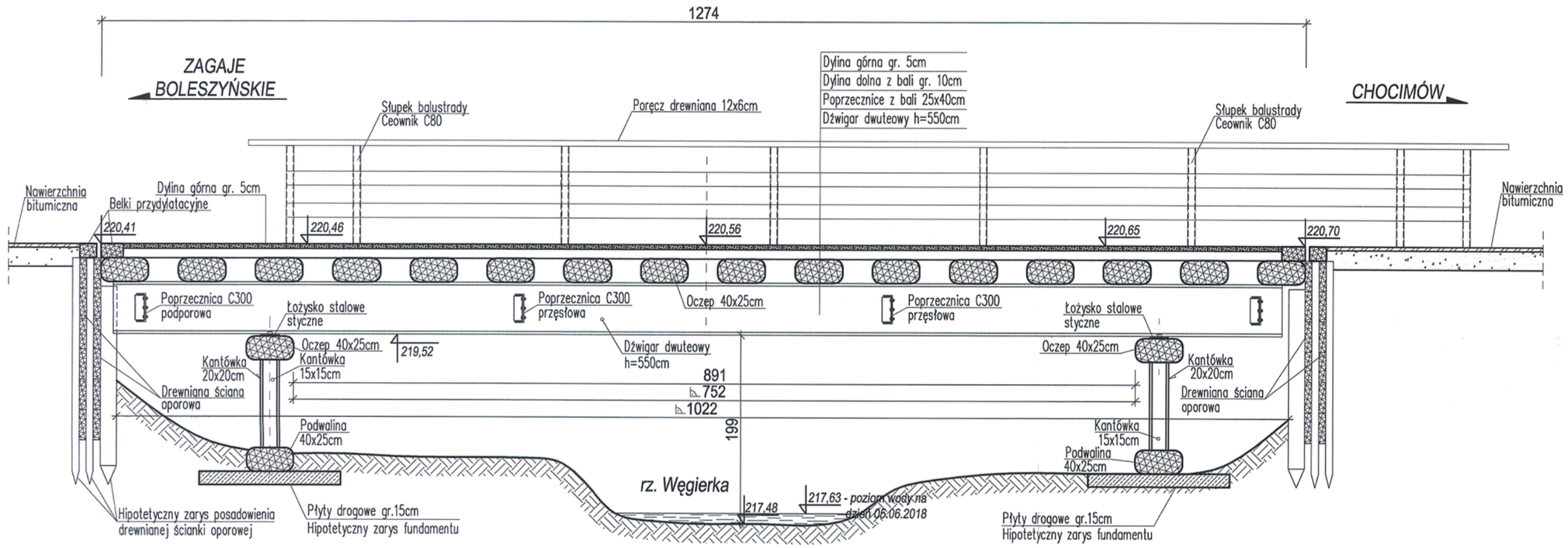

Uwaga:
Brak jest dokumentacji archiwalnej mostu

Inwestor:	Powiat Ostrowiecki, 27-400 Ostrowiec Świętokrzyski, ul. Iłżecka 37			
Jednostka projektowa:	Projektowanie, nadzory, przeglądy i ekspertyzy obiektów mostowych Paweł Kalista ul. Lelewela 7/35, 27-200 Starachowice tel. 601 817 989, e-mail: p.kalista@wp.pl			
Zamierzenie budowlane:	Odbudowa mostu w ciągu drogi powiatowej nr 0653T w miejscowości Małe Jodło w km 0+292			
Obiekt budowlany:	Most przez rzekę Węgierkę w ciągu drogi powiatowej nr 0653T w miejscowości Małe Jodło w km 0+292			
Tytuł rysunku:	Przekrój podłużny - Stan istniejący			
Branża:	Mostowa			
Stanowisko:	Imię i nazwisko		Uprawnienia	Podpis
Projektant:	mgr inż. Paweł Kalista		SWK/0041/POOM/06	
Sprawdzający:	mgr inż. Justyna Stepaniuk		SWK/0168/POOM/12	
Nr archiwalny: PK-2/2018 (Or.I.032.176.2018)	Stadium: P.W.	Skala: 1:50	Data: 06.2019	Nr rys.-Ark.: 17

PRZEKRÓJ POPRZECZNY - Stan istniejący

Skala 1:50

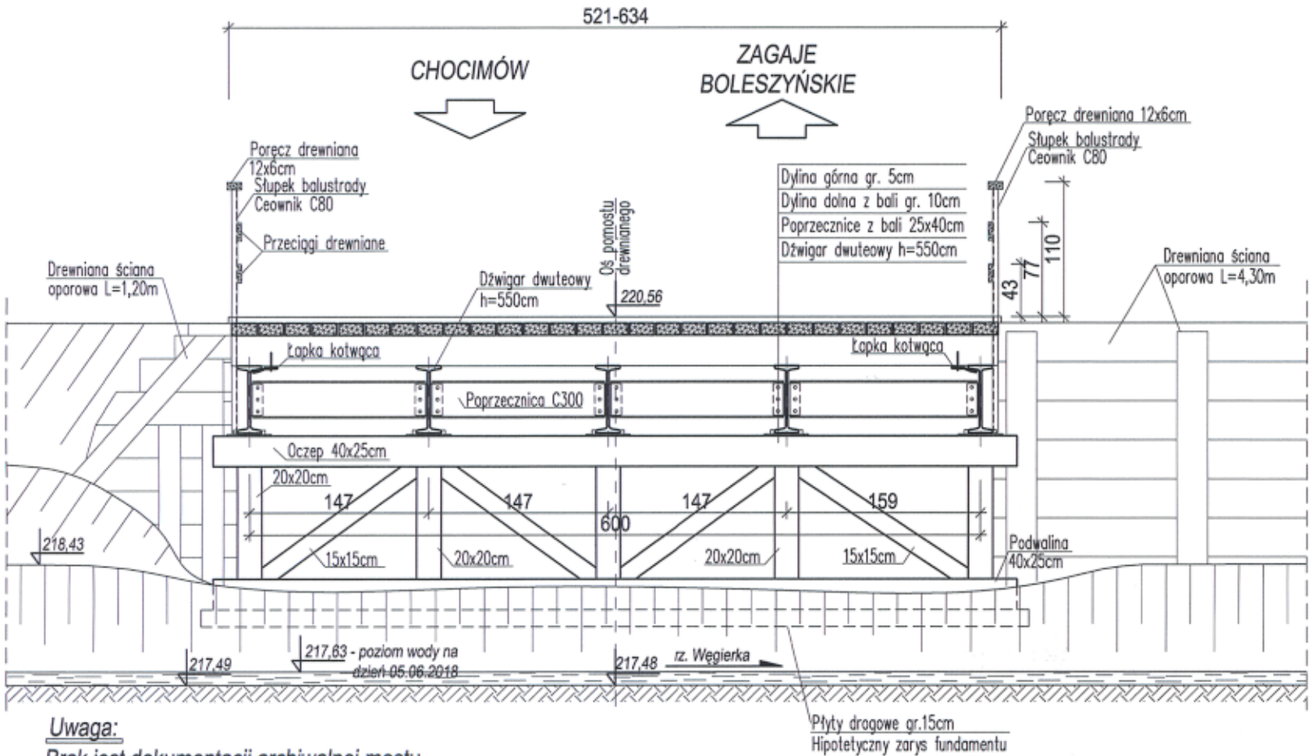

Uwaga:

Brak jest dokumentacji archiwalnej mostu

Inwestor:	Powiat Ostrowiecki, 27-400 Ostrowiec Świętokrzyski, ul. Iłżecka 37
Jednostka projektowa:	Projektowanie, nadzory, przeglądy i ekspertyzy obiektów mostowych Paweł Kalista ul. Lelewela 7/35, 27-200 Starachowice tel. 601 817 989, e-mail: p.kalista@wp.pl
Zamierzenie budowlane:	Odbudowa mostu w ciągu drogi powiatowej nr 0653T w miejscowości Małe Jodło w km 0+292
Obiekt budowlany:	Most przez rzekę Węgierkę w ciągu drogi powiatowej nr 0653T w miejscowości Małe Jodło w km 0+292
Tytuł rysunku:	Przekrój poprzeczny - Stan istniejący
Branża:	Mostowa

Stanowisko:	Imię i nazwisko		Uprawnienia	Podpis
Projektant:	mgr inż. Paweł Kalista		SWK/0041/POOM/06	Kalista
Sprawdzający:	mgr inż. Justyna Stepaniuk		SWK/0168/POOM/12	Stepaniuk
Nr archiwalny: PK-2/2018 (Or.I.032.176.2018)	Stadium: P.W.	Skala: 1:50	Data: 06.2019	Nr rys.-Ark.: 18