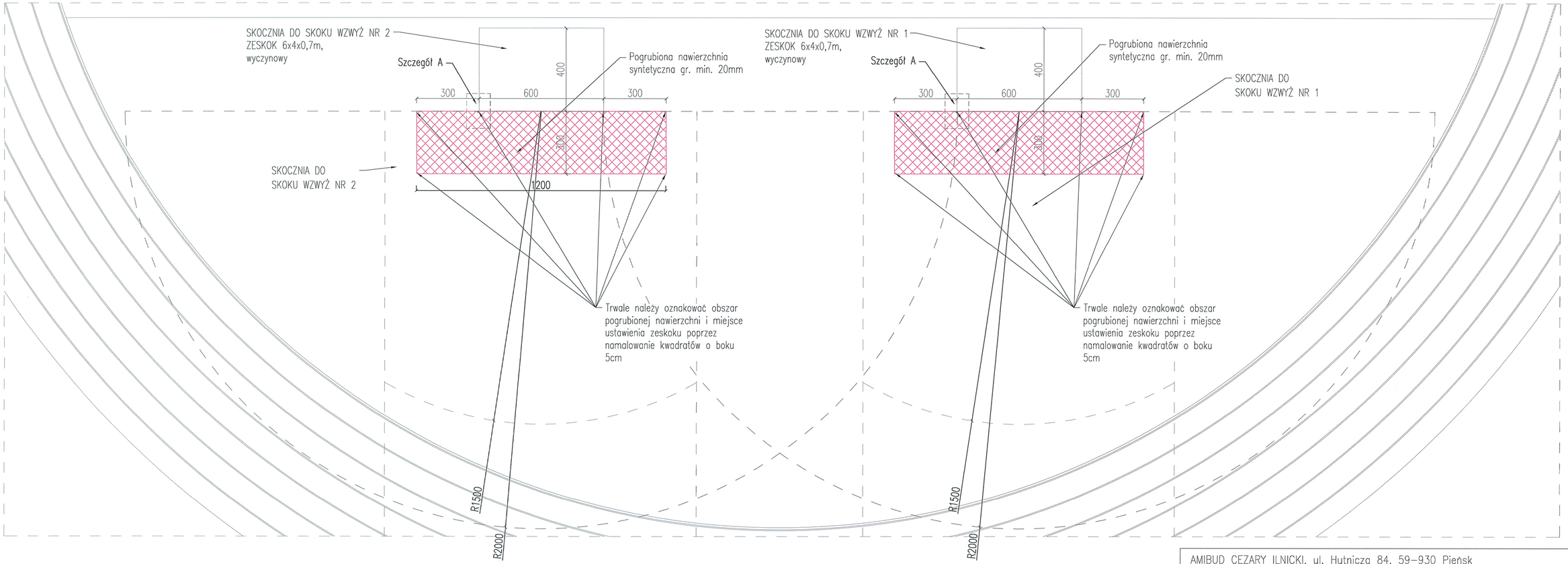


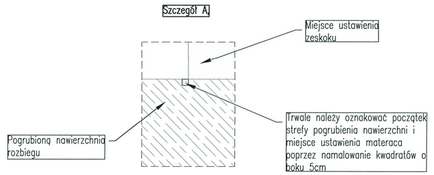


AMIBUD CEZARY ILNICKI, ul. Hutnicza 84, 59-930 Pieńsk
tel. 570 486 906, mail: amibud@gmail.com

| | |
|---|---|
| INWESTOR | POWIAT OSTROWIECKI–ZARZĄD POWIATU OSTROWIECKIEGO |
| OBIEKT | ROZBUDOWA POWIATOWEGO STADIONU MIĘDZYSZKOLNEGO PRZY UL. ŻEROMSKIEGO W OSTROWCU ŚWIĘTOKRZYSKIM |
| ADRES BUDOWY | 1/6, 1/7, 1/8, 1/10, 3/2, 7/6, 7/8, 11, OBR.12 ARK. UL. ŻEROMSKIEGO W OSTROWCU ŚWIĘTOKRZYSKIM |
| TYTUŁ RYSUNKU | PŁYTA LEKKOATLETYCZNA–SKOCZNIE DO SKOKU WZWYŻ |

| STADIUM: PROJEKT WYKONAWCZY | BRANŻA: OGÓLNOBUDOWLANA | DATA WYKONANIA | 10.02. 2022r. | SKALA RYSUNKU | 1:140 | NR RYS. | 08A |
|---|---|---|---|---|---|---|---|

| PROJEKTANT BRANŻY ARCH.: | PODPIS: | SPRAWDZAJĄCY BRANŻY ARCH: | PODPIS: |
|---|---|---|---|
| mgr inż. arch. Przemysław Woskowicz upr. nr 36/DSOKK/2012 | | mgr inż. arch. Gracjan Drifkowski upr. nr 06/DSOKK/2012 | |

## BUDOWA ROWU Z WODĄ – RZUT

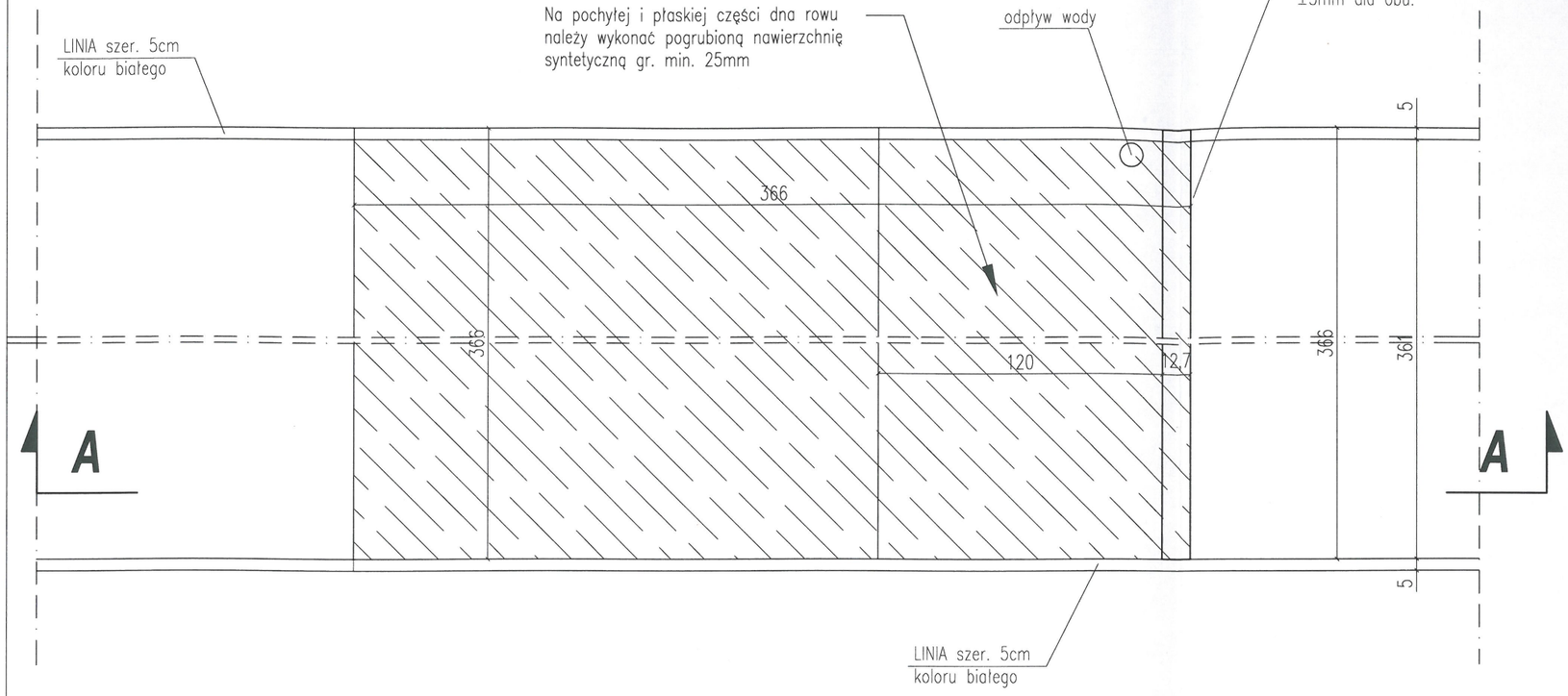


## BUDOWA PRZESZKODY

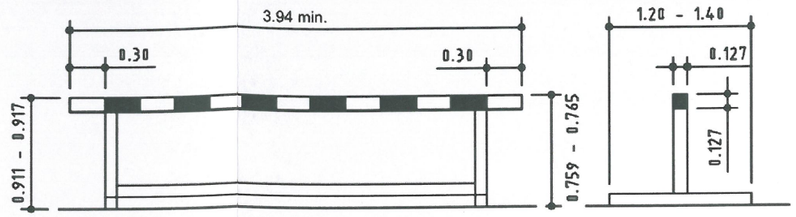


## BUDOWA ROWU Z WODĄ – PRZEKRÓJ A–A, skala 1:25

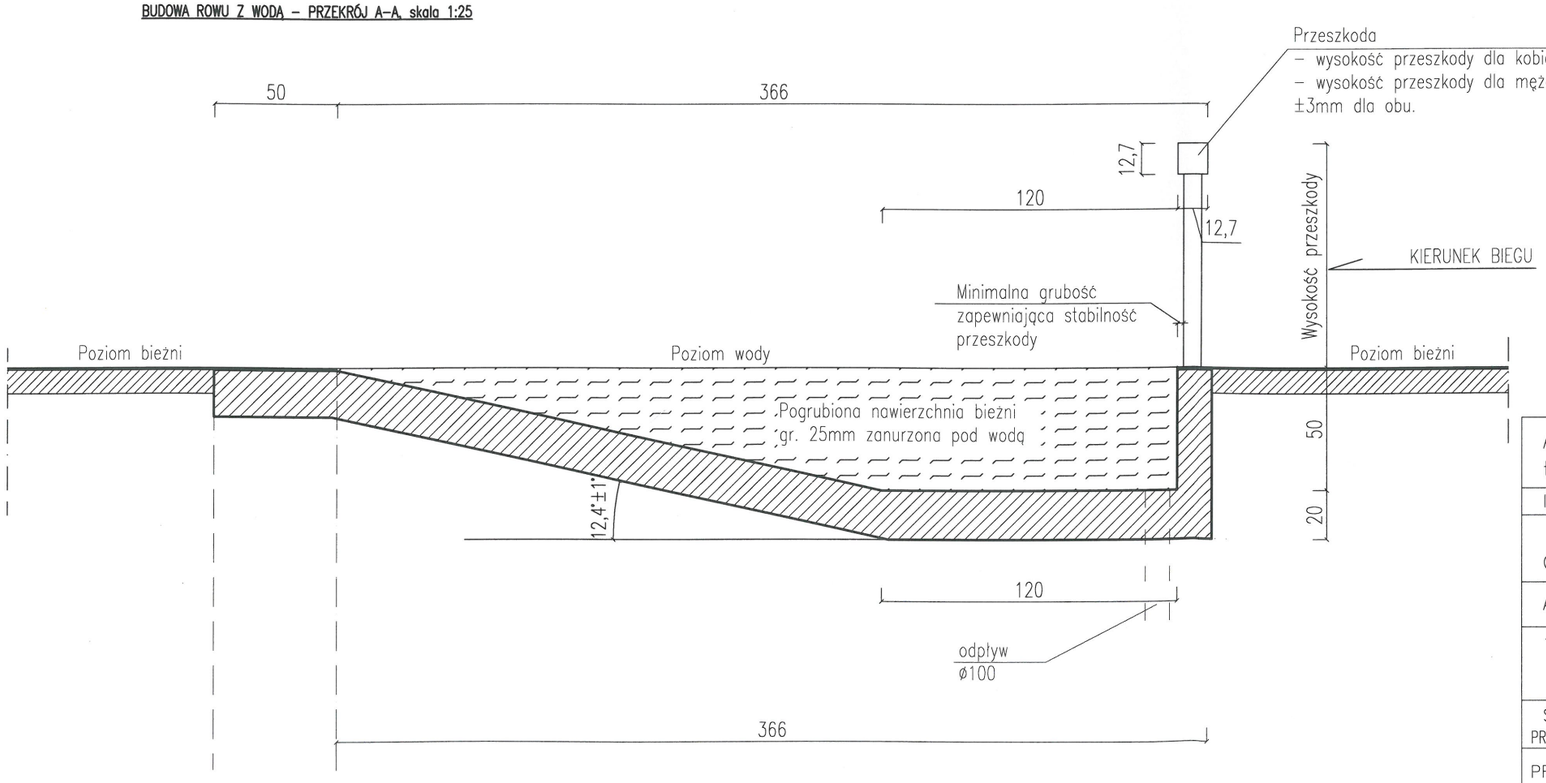


UWAGA:
Należy zastosować prefabrykowany zestaw do zabudowy rowów wodnych z certyfikatem WA (IAAF).


AMIBUD CEZARY ILNICKI, ul. Hutnicza 84, 59–930 Pieńsk
tel. 570 486 906, mail: amibud@gmail.com


| | |
|---|---|
| INWESTOR | POWIAT OSTROWIECKI–ZARZĄD POWIATU OSTROWIECKIEGO |
| OBIEKT | ROZBUDOWA POWIATOWEGO STADIONU MIĘDZYSZKOLNEGO PRZY UL. ŻEROMSKIEGO W OSTROWCU ŚWIĘTOKRZYSKIM |
| ADRES BUDOWY | 1/6, 1/7, 1/8, 1/10, 3/2, 7/6, 7/8, 11, OBR.12 ARK. UL. ŻEROMSKIEGO W OSTROWCU ŚWIĘTOKRZYSKIM |
| TYTUŁ RYSUNKU | PŁYTA LEKKOATLETYCZNA–RÓW Z WODĄ DO BIEGU Z PRZESZKODAMI |

| STADIUM: | BRANŻA: | DATA WYKONANIA | SKALA RYSUNKU | NR RYS. |
|---|---|---|---|---|
| PROJEKT WYKONAWCZY | OGÓLNOBUDOWLANA | 10.02. 2022r. | 1:50 | 09A |

| PROJEKTANT BRANŻY ARCH.: | PODPIS: | SPRAWDZAJĄCY BRANŻY ARCH: | PODPIS: |
|---|---|---|---|
| mgr inż. arch. Przemysław Woskowicz upr. nr 36/DSOKK/2012 | | mgr inż. arch. Gracjan Drifkowski upr. nr 06/DSOKK/2012 | |

## RZUTNIA DO PCHNIĘCIA KULĄ

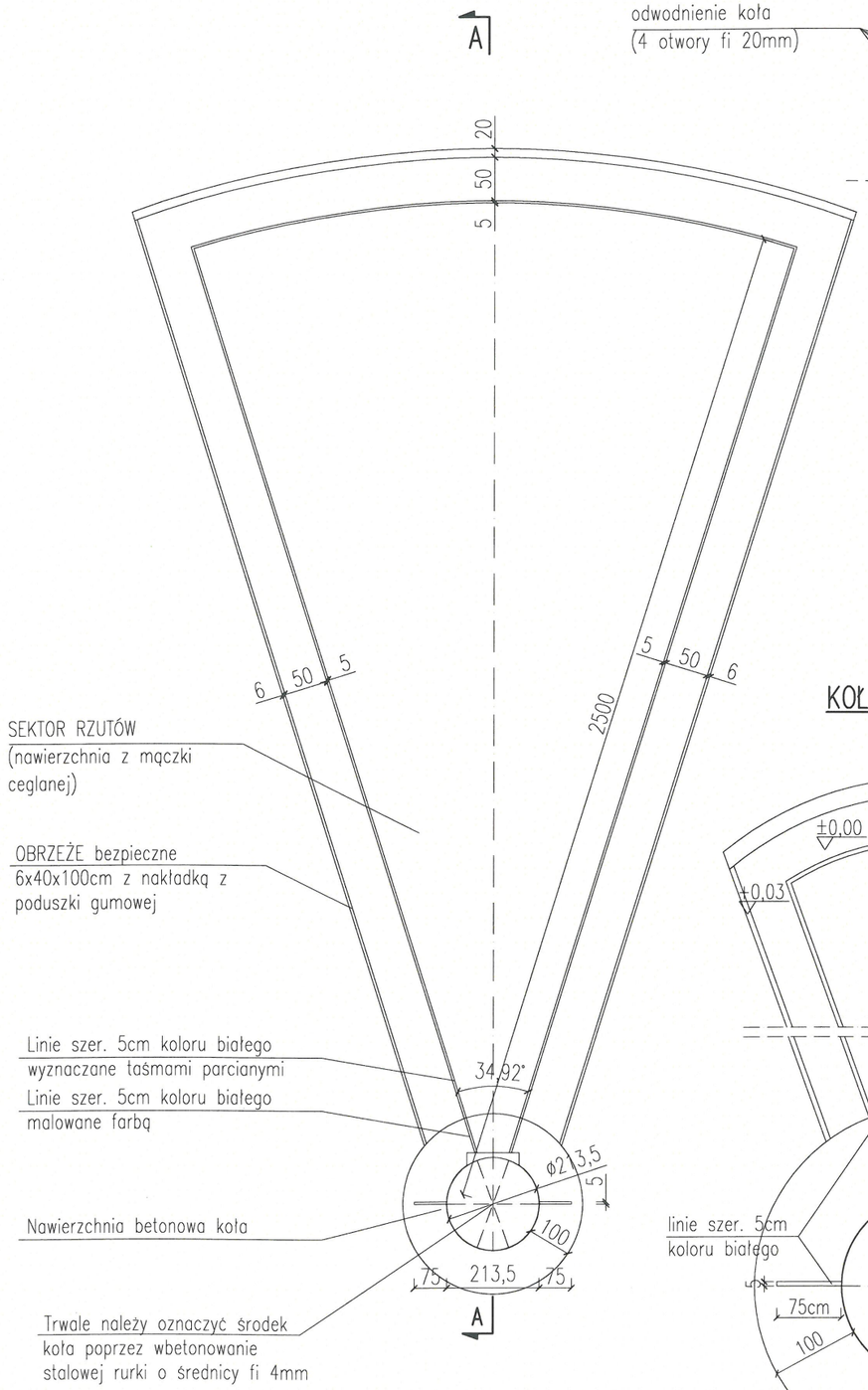


## SCHEMAT ODWODNIENIA KOŁA

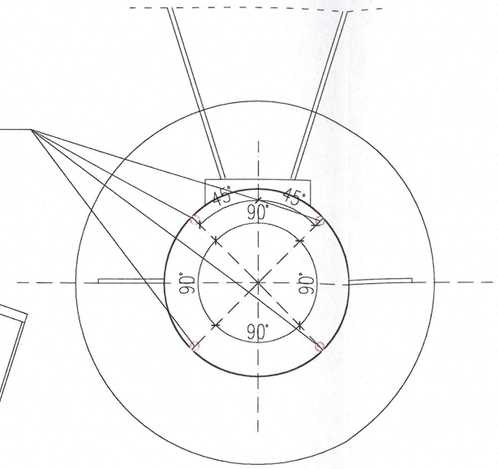


## SZCZEGÓŁ NR 1

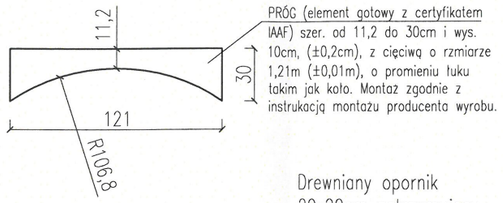


## KOŁO DO PCHNIĘCIA KULĄ

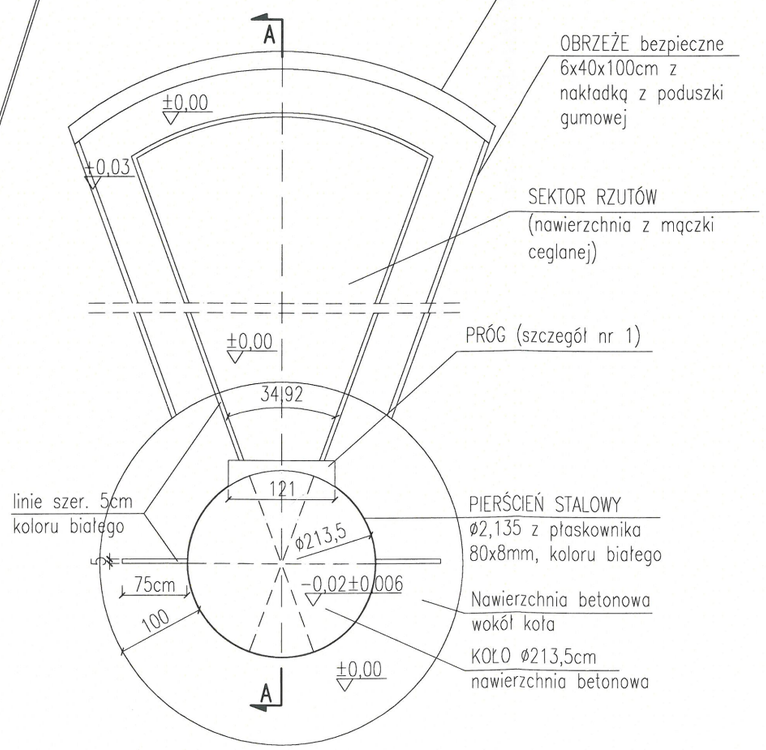


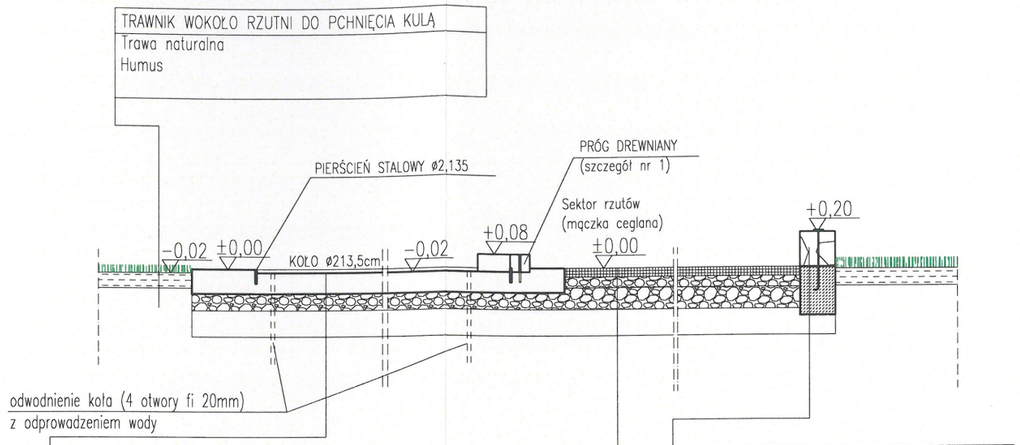


KOŁO DO PCHNIĘCIA KULĄ
Beton zatarty na ostro lub element gotowy
Dalsze warstwy podbudowy

NAWIERZCHNIA SEKTORA RZUTÓW
Mączka ceglana
Dalsze warstwy podbudowy

Krawędziaki 20x20cm z drewna iglastego klasy C35 impregnowane podwójnie impregnatem ochronno-dekoracyjnym, mocwane do ławy betonowej za pomocą szpilek kotwiących ocynkowanych ogniowo. Krawędziaki należy układać na izolacji poziomej z folii fundamentowej PE. Ława 20x40cm z betonu wodoszczelnego C20/25 (B25), W8, F150. Ławę układać na folii budowlanej PE i podsypce piaskowej.

±0,00 Poziom ±0,00 przyjęto lokalnie


AMIBUD CEZARY ILNICKI, ul. Hutnicza 84, 59-930 Pieńsk
tel. 570 486 906, mail: amibud@gmail.com


| | |
|---|---|
| INWESTOR | POWIAT OSTROWIECKI-ZARZĄD POWIATU OSTROWIECKIEGO |
| OBIEKT | ROZBUDOWA POWIATOWEGO STADIONU MIĘDZYSZKOLNEGO PRZY UL. ŻEROMSKIEGO W OSTROWCU ŚWIĘTOKRZYSKIM |
| ADRES BUDOWY | 1/6, 1/7, 1/8, 1/10, 3/2, 7/6, 7/8, 11, OBR.12 ARK. UL. ŻEROMSKIEGO W OSTROWCU ŚWIĘTOKRZYSKIM |
| TYTUŁ RYSUNKU | TEREN ROZGRZEWKOWY – RZUTNIA DO PCHNIĘCIA KULĄ |

| STADIUM: | BRANŻA: | DATA WYKONANIA | SKALA RYSUNKU | NR RYS. |
|---|---|---|---|---|
| PROJEKT WYKONAWCZY | OGÓLNOBUDOWLANA | 10.02. 2022r. | 1:140 | 10A |

| PROJEKTANT BRANŻY ARCH.: | PODPIS: | SPRAWDZAJĄCY BRANŻY ARCH: | PODPIS: |
|---|---|---|---|
| mgr inż. arch. Przemysław Woskowicz upr. nr 36/DSOKK/2012 | | mgr inż. arch. Gracjan Drifkowski upr. nr 06/DSOKK/2012 | |

# PRZEKRÓJ A–A

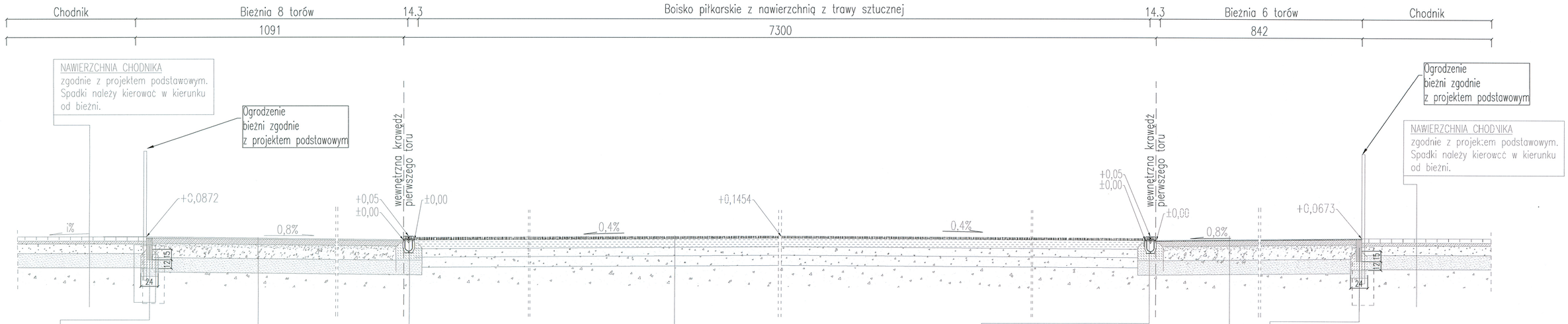


Obrzeże betonowe 8x30x100cm
pokryte nawierzchnią syntetyczną
bieżni
Ława betonowa z oporem C12/15
Podsypka piaskowa

NAWIERZCHNIA SYNTETYCZNA BIEŻNI/STREFY BEZPIECZEŃSTWA
Nawierzchnia syntetyczna typu sandwich (grubość zgodna z certyfikatem produktowym WA (IAAF
Beton wodoszczelny C25/30 (B30), F150, W8, klasa ekspozycji XC2, zbrojony zbrojeniem rozproszonym, zdylatowany w polach o powierzchni nie większych niż 20m2
Folia PE gr. 0,2mm, łączona na zakład min. 50cm
Warstwa wyrównawcza: miał kamienny ze skał magmowych fr. 0–4mm, zgęszczony
Warstwa nośna: kruszywo łamane ze skał magmowych fr. 0–31,5mm stabilizowana mech mechanicznie, wskaźnik zagęszczenia Is≥1
Warstwa odcinająca: piasek średnioziarnisty, wskaźnik zagęszczenia Is≥1
Geotkanina separująco–wzmacniająca o gramaturze 200g/m2
Istniejące nośne podłoże gruntowe zagęszczone do Is≥0,97. Nasypy niebudowlane, grunty nienośne, słabonośne i wątpliwe należy zastąpić podsypką piaszczysto–żwirową zagęszczoną do Is≥0,97.

Korytko sportowe, szczelinowe, z pokrywą zaślepiającą z tworzywa sztucznego prostą
Ława betonowa z oporem zgodnie z systemem montażu producenta korytka
Podsypka piaskowa

BOISKO Z NAWIERZCHNIĄ Z TRAWY SZTUCZNEJ
Trawa sztuczna: rozwiązanie nr 1 lub rozwiązanie nr 2
Warstwa wyrównawcza: miał kamienny ze skał magmowych fr. 0–4mm, zgęszczony,gr. 2–3cm
Warstwa nośna: kruszywo łamane ze skał magmowych fr. 0–31,5mm stabilizowane mech mechanicznie, wskaźnik zagęszczenia Is≥1gr. 15cm
Warstwa odsączająca z piasku gruboziarnistego, wskaźnik zagęszczenia Is≥0,98gr. 15cm
System drenażu
Geotkanina separująco–wzmacniająca o gramaturze 200g/m2
Istniejące nośne podłoże gruntowe zagęszczone do Is≥0,97.
Nasypy niebudowlane, grunty nienośne, słabonośne i wątpliwe należy zastąpić podsypką piaszczysto–żwirową zagęszczoną do Is≥0,97.

Korytko sportowe, szczelinowe z krawędzią trawnikową, z pokrywą zaślepiającą z tworzywa sztucznego prostą
Ława betonowa z oporem zgodnie z systemem montażu producenta korytka
Podsypka piaskowa

NAWIERZCHNIA SYNTETYCZNA BIEŻNI/STREFY BEZPIECZEŃSTWA
Nawierzchnia syntetyczna typu sandwich (grubość zgodna z certyfikatem produktowym WA (IAAF
Beton wodoszczelny C25/30 (B30), F150, W8, klasa ekspozycji XC2, zbrojony zbrojeniem rozproszonym, zdylatowany w polach o powierzchni nie większych niż 20m2
Folia PE gr. 0,2mm, łączona na zakład min. 50cm
Warstwa wyrównawcza: miał kamienny ze skał magmowych fr. 0–4mm, zgęszczony
Warstwa nośna: kruszywo łamane ze skał magmowych fr. 0–31,5mm stabilizowana mech mechanicznie, wskaźnik zagęszczenia Is≥1
Warstwa odcinająca: piasek średnioziarnisty, wskaźnik zagęszczenia Is≥1
Geotkanina separująco–wzmacniająca o gramaturze 200g/m2
Istniejące nośne podłoże gruntowe zagęszczone do Is≥0,97. Nasypy niebudowlane, grunty nienośne, słabonośne i wątpliwe należy zastąpić podsypką piaszczysto–żwirową zagęszczoną do Is≥0,97.

Obrzeże betonowe 8x30x100cm
pokryte nawierzchnią syntetyczną
bieżni
Ława betonowa z oporem C12/15
Podsypka piaskowa

AMIBUD CEZARY ILNICKI, ul. Hutnicza 84, 59–930 Pieńsk
tel. 570 486 906, mail: amibud@gmail.com

| | |
|---|---|
| INWESTOR | POWIAT OSTROWIECKI–ZARZĄD POWIATU OSTROWIECKIEGO |
| OBIEKT | ROZBUDOWA POWIATOWEGO STADIONU MIĘDZYSZKOLNEGO PRZY UL. ŻEROMSKIEGO W OSTROWCU ŚWIĘTOKRZYSKIM |
| ADRES BUDOWY | 1/6, 1/7, 1/8, 1/10, 3/2, 7/6, 7/8, 11, OBR.12 ARK. UL. ŻEROMSKIEGO W OSTROWCU ŚWIĘTOKRZYSKIM |
| TYTUŁ RYSUNKU | PRZEKRÓJ POPRZECZNY A–A PRZEZ BIEŻNIĘ LEKKOATLETYCZNĄ |

| STADIUM: PROJEKT WYKONAWCZY | BRANŻA: OGÓLNOBUDOWLANA | DATA WYKONANIA | 10.02. 2022r. | SKALA RYSUNKU | --- | NR RYS. | 11A |
|---|---|---|---|---|---|---|---|

| PROJEKTANT BRANŻY ARCH.: | PODPIS: | SPRAWDZAJĄCY BRANŻY ARCH: | PODPIS: |
|---|---|---|---|
| mgr inż. arch. Przemysław Woskowicz upr. nr 36/DSOKK/2012 | | mgr inż. arch. Gracjan Drifkowski upr. nr 06/DSOKK/2012 | |

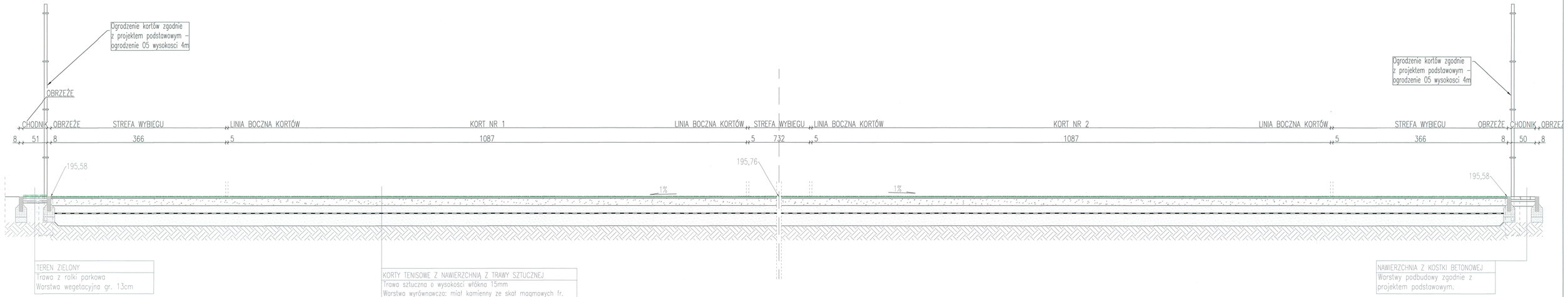


TEREN ZIELONY
Trawa z rolki parkowa
Warstwa wegetacyjna gr. 13cm

KORTY TENISOWE Z NAWIERZCHNIĄ Z TRAWY SZTUCZNEJ
Trawa sztuczna o wysokości włókna 15mm
Warstwa wyrównawcza: miał kamienny ze skał magmowych fr. 0–4mm, zagęszczony,gr. 2–3cm
Warstwa nośna: kruszywo łamane ze skał magmowych fr. 0–31,5mm stabilizowana mech mechanicznie, wskaźnik zagęszczenia Is≥1 gr. 15cm
Warstwa odsączająca z piasku gruboziarnistego, wskaźnik zagęszczenia Is≥0,98 gr. 15cm
Geotkanina separująco–wzmacniająca o gramaturze 200g/m2
Warstwa niwelująca z piasku gr. 15cm zagęszczona do Is≥0,97
Nasypy niebudowlane, grunty nienośne, słabonośne i wątpliwe należy zastąpić podsypką piaszczysto–żwirową zagęszczoną do Is≥0,97.

NAWIERZCHNIA Z KOSTKI BETONOWEJ
Warstwy podbudowy zgodnie z projektem podstawowym.

AMIBUD CEZARY ILNICKI, ul. Hutnicza 84, 59–930 Pieńsk
tel. 570 486 906, mail: amibud@gmail.com

| | |
|---|---|
| INWESTOR | POWIAT OSTROWIECKI–ZARZĄD POWIATU OSTROWIECKIEGO |
| OBIEKT | ROZBUDOWA POWIATOWEGO STADIONU MIĘDZYSZKOLNEGO PRZY UL. ŻEROMSKIEGO W OSTROWCU ŚWIĘTOKRZYSKIM |
| ADRES BUDOWY | 1/6, 1/7, 1/8, 1/10, 3/2, 7/6, 7/8, 11, OBR.12 ARK. UL. ŻEROMSKIEGO W OSTROWCU ŚWIĘTOKRZYSKIM |
| TYTUŁ RYSUNKU | PRZEKRÓJ POPRZECZNY PRZEZ KORT TENISOWY |

| | | | | | | | |
|---|---|---|---|---|---|---|---|
| STADIUM: PROJEKT WYKONAWCZY | BRANŻA: OGÓLNOBUDOWLANA | DATA WYKONANIA | 10.02. 2022r. | SKALA RYSUNKU | 1:40 | NR RYS. | 12A |
| PROJEKTANT BRANŻY ARCH.: | | PODPIS: | | SPRAWDZAJĄCY BRANŻY ARCH: | | PODPIS: | |
| mgr inż. arch. Przemysław Woskowicz upr. nr 36/DSOKK/2012 | | | | mgr inż. arch. Gracjan Drifkowski upr. nr 06/DSOKK/2012 | | | |

## WIATA – WIDOK ELEWACJI FRONTOWEJ

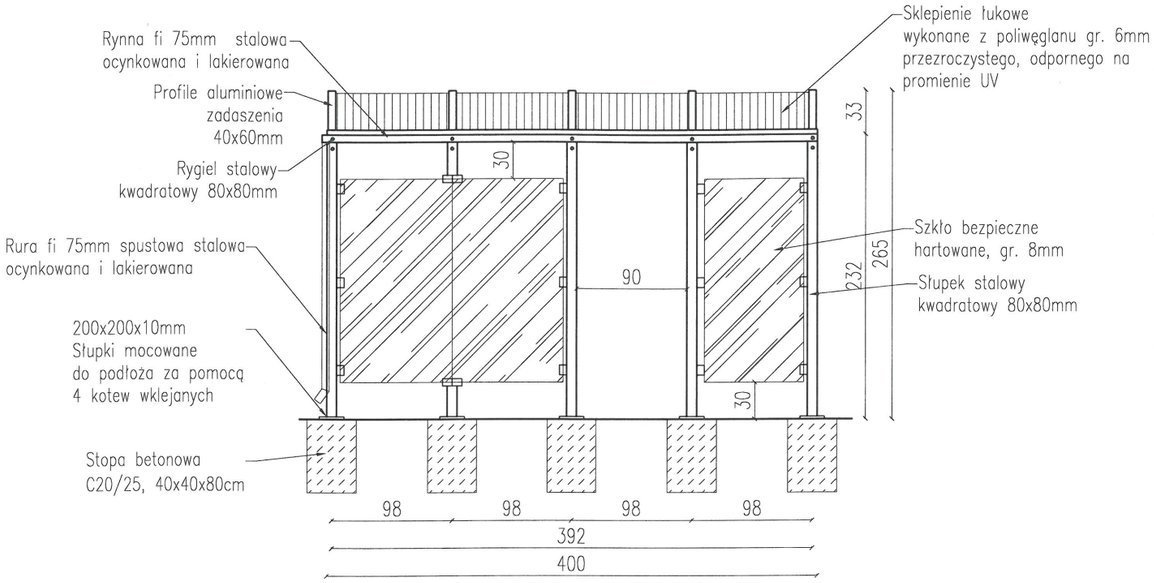


## WIATA – RZUT

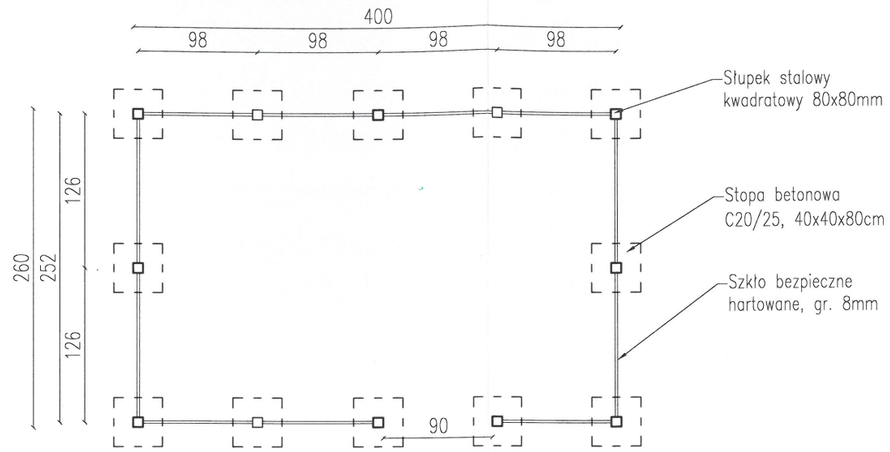


## WIATA – WIDOK ELEWACJI TYLNEJ

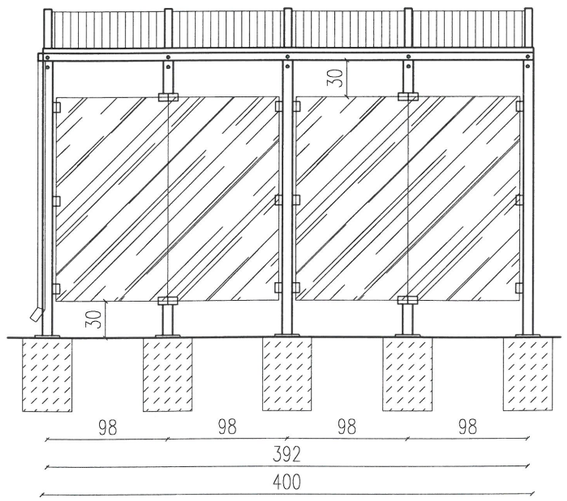


## WIATA – WIDOK ELEWACJI BOCZNEJ

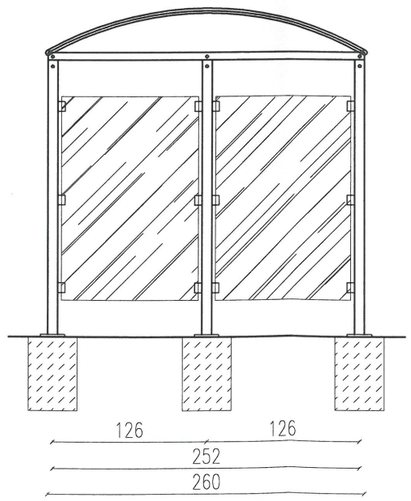



AMIBUD CEZARY ILNICKI, ul. Hutnicza 84, 59–930 Pieńsk
tel. 570 486 906, mail: amibud@gmail.com


| | |
|---|---|
| INWESTOR | POWIAT OSTROWIECKI–ZARZĄD POWIATU OSTROWIECKIEGO |
| OBIEKT | ROZBUDOWA POWIATOWEGO STADIONU MIĘDZYSZKOLNEGO PRZY UL. ŻEROMSKIEGO W OSTROWCU ŚWIĘTOKRZYSKIM |
| ADRES BUDOWY | 1/6, 1/7, 1/8, 1/10, 3/2, 7/6, 7/8, 111, OBR.12 ARK. UL. ŻEROMSKIEGO W OSTROWCU ŚWIĘTOKRZYSKIM |
| TYTUŁ RYSUNKU | WIATA SĘDZIOWSKA |

| STADIUM: | BRANŻA: | DATA WYKONANIA | SKALA RYSUNKU | NR RYS. |
|---|---|---|---|---|
| PROJEKT WYKONAWCZY | OGÓLNOBUDOWLANA | 10.02. 2022r. | 1:50 | 13A |

| PROJEKTANT BRANŻY ARCH.: | PODPIS: | SPRAWDZAJĄCY BRANŻY ARCH: | PODPIS: |
|---|---|---|---|
| mgr inż. arch. Przemysław Woskowicz upr. nr 36/DSOKK/2012 | | mgr inż. arch. Gracjan Drifkowski upr. nr 06/DSOKK/2012 | |

## SKOCZNIA DO SKOKU W DAL I TRÓJSKOKU – RZUT

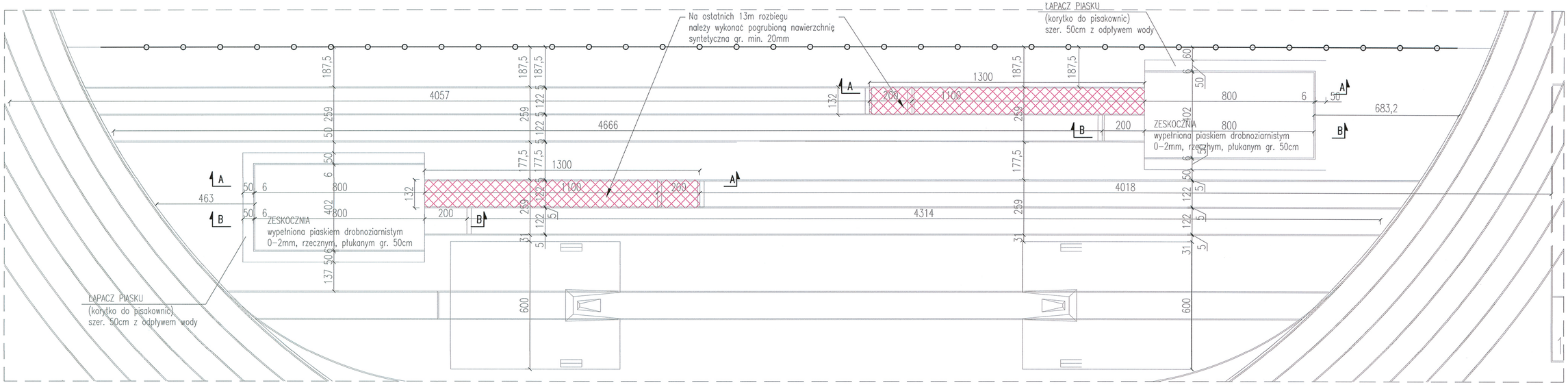


### PRZEKRÓJ B–B

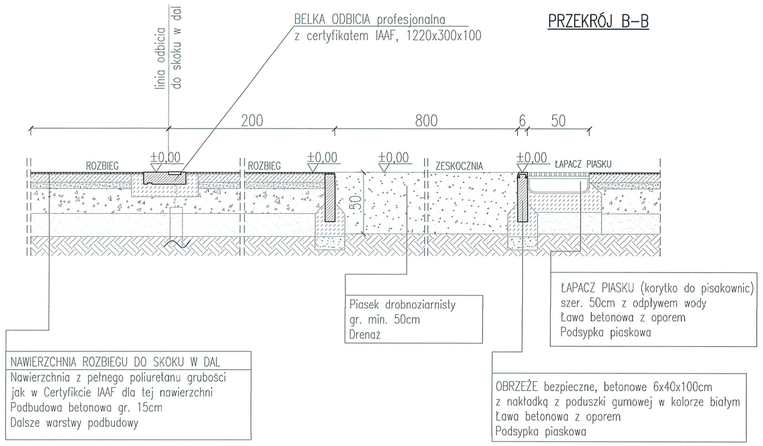


### PRZEKRÓJ A–A

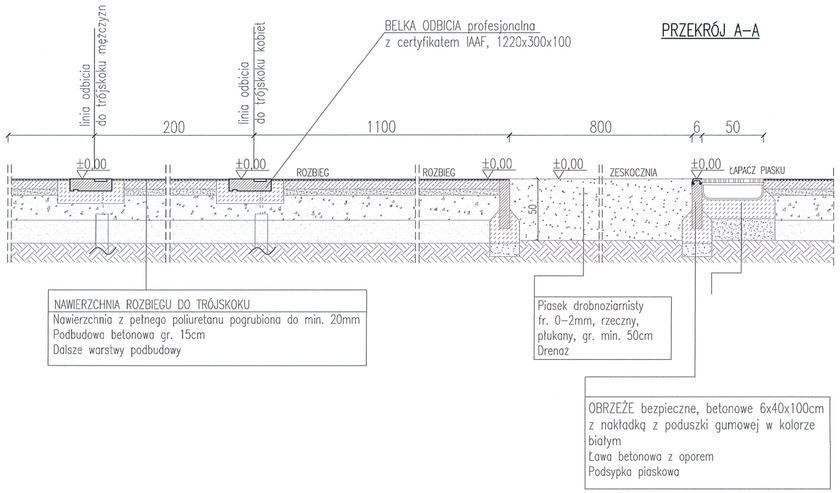


±0,00 Poziom ±0,00 przyjęto lokalnie


AMIBUD CEZARY ILNICKI, ul. Hutnicza 84, 59–930 Pieńsk
tel. 570 486 906, mail: amibud@gmail.com


| | |
|---|---|
| INWESTOR | POWIAT OSTROWIECKI–ZARZĄD POWIATU OSTROWIECKIEGO |
| OBIEKT | ROZBUDOWA POWIATOWEGO STADIONU MIĘDZYSZKOLNEGO PRZY UL. ŻEROMSKIEGO W OSTROWCU ŚWIĘTOKRZYSKIM |
| ADRES BUDOWY | 1/6, 1/7, 1/8, 1/10, 3/2, 7/6, 7/8, 11, OBR.12 ARK. UL. ŻEROMSKIEGO W OSTROWCU ŚWIĘTOKRZYSKIM |
| TYTUŁ RYSUNKU | PŁYTA LEKKOATLETYCZNA–SKOCZNIA DO SKOKU W DAL I TÓRJSKOKU |

| STADIUM: | BRANŻA: | DATA WYKONANIA | SKALA RYSUNKU | NR RYS. |
|---|---|---|---|---|
| PROJEKT WYKONAWCZY | OGÓLNOBUDOWLANA | 10.02. 2022r. | 1:140 | 06A |

| PROJEKTANT BRANŻY ARCH.: | PODPIS: | SPRAWDZAJĄCY BRANŻY ARCH: | PODPIS: |
|---|---|---|---|
| mgr inż. arch. Przemysław Woskowicz upr. nr 36/DSOKK/2012 | | mgr inż. arch. Gracjan Drifkowski upr. nr 06/DSOKK/2012 | |

## SKOCZNIA DO SKOKU O TYCZCE – RZUT

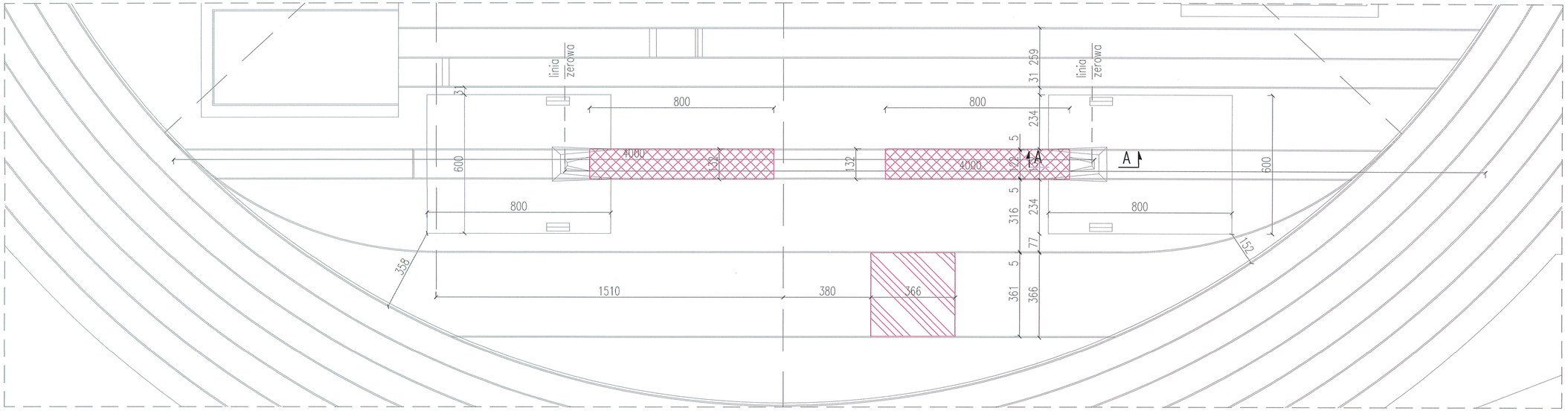


## ZESKOK DO SKOKU O TYCZCE

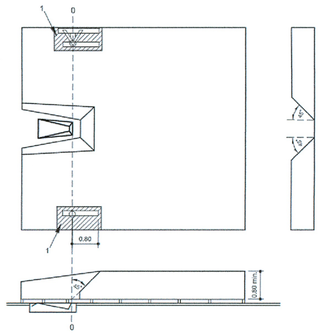


0–0 – linia zerowa
1 – osłona ochronna, podkładka ochronna

Pod zeskok należy zastosować stelaż stalowy zabezpieczony antykorozyjnie.

## SKRZYNKA DO SKOKU O TYCZCE

Należy zakupić gotową skrzynkę do skoku o tyczce z obniżonymi krawędziami ze stali nierdzewnej wraz z pokrywą zaślepiającą. Skrzynka musi posiadać certyfikt IAAF. Skrzynkę należy odwodnić zgodnie z instrukcją montażu producenta wyrobu. Pokrywę należy pokryć nawierzchnią syntetyczną bieżni.

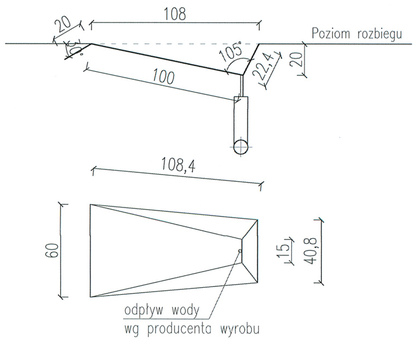


## PRZEKRÓJ A–A

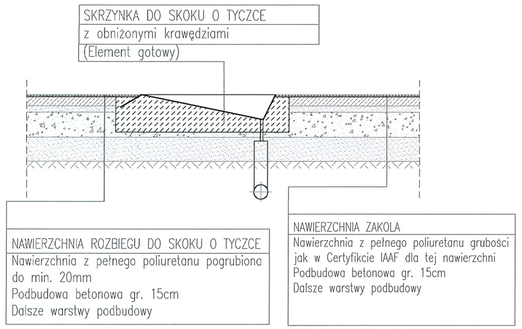



AMIBUD CEZARY ILNICKI, ul. Hutnicza 84, 59-930 Pieńsk
tel. 570 486 906, mail: amibud@gmail.com


| | |
|---|---|
| INWESTOR | POWIAT OSTROWIECKI–ZARZĄD POWIATU OSTROWIECKIEGO |
| OBIEKT | ROZBUDOWA POWIATOWEGO STADIONU MIĘDZYSZKOLNEGO PRZY UL. ŻEROMSKIEGO W OSTROWCU ŚWIĘTOKRZYSKIM |
| ADRES BUDOWY | 1/6, 1/7, 1/8, 1/10, 3/2, 7/6, 7/8, 11, OBR.12 ARK. UL. ŻEROMSKIEGO W OSTROWCU ŚWIĘTOKRZYSKIM |
| TYTUŁ RYSUNKU | PŁYTA LEKKOATLETYCZNA–SKOCZNIA DO SKOKU O TYCZCE |

| STADIUM: | BRANŻA: | DATA WYKONANIA | SKALA RYSUNKU | NR RYS. |
|---|---|---|---|---|
| PROJEKT WYKONAWCZY | OGÓLNOBUDOWLANA | 10.02. 2022r. | 1:140 | 07A |

| PROJEKTANT BRANŻY ARCH.: | PODPIS: | SPRAWDZAJĄCY BRANŻY ARCH: | PODPIS: |
|---|---|---|---|
| mgr inż. arch. Przemysław Woskowicz upr. nr 36/DSOKK/2012 | | mgr inż. arch. Gracjan Drifkowski upr. nr 06/DSOKK/2012 | |