DOKUMENTACJA TECHNICZNA - Projekt wykonawczy szafy sterowniczej przepompowni ścieków w ramach zadania:

Modernizacja/budowa sieciowych przepompowni ścieków

Wykonawca:	Inwestor:
Ster4Eko Paweł Drosio **Automatyka Przemysłowa** **ul. Generała Stanisława Maczka 10/54** **08-110 Siedlce** **tel. 796 424 431** **e-mail: ster4eko@op.pl**	**Gmina Wiśniew** **ul. Siedlecka 13, 08-112 Wiśniew**

Inwestycja:	Specjalność:	Funkcja:	Imię i Nazwisko:	Uprawnienia:	Podpis:
Modernizacja/budowa sieciowych przepompowni ścieków	**Elektryczna i AKPiA**	Opracował:	mgr inż Paweł Drosio		
	Stadium: **Projekt wykonawczy**	Projektant			
		Sprawdził:			
Lokalizacja: Gmina Wiśniew, pow. siedlecki, woj. mazowieckie	Arkusz: **1/15** Format: **A4** Data: **02.2022**	Nazwa pliku: **Pxx Rozr. Bezpośredni do 4,5kW V1.0.spl8**			

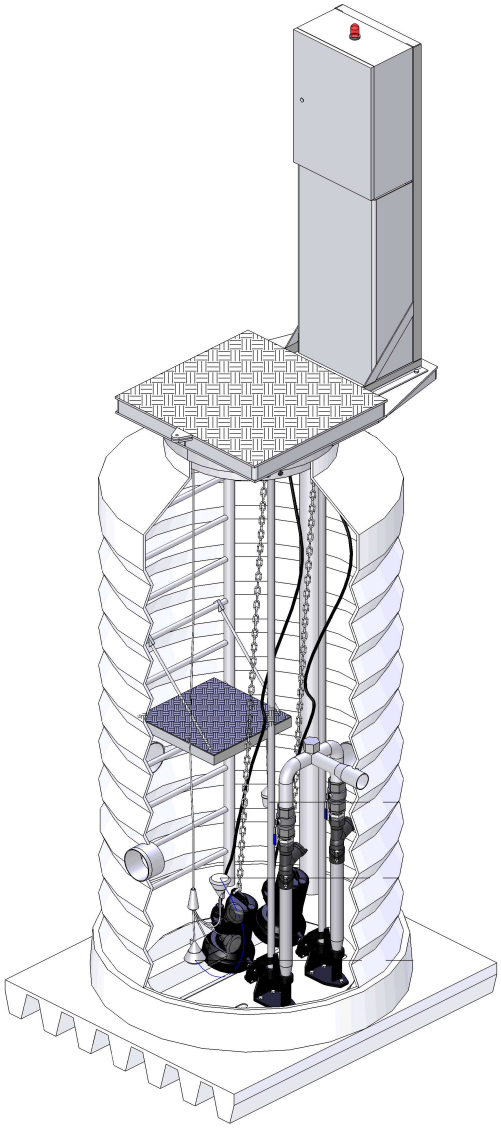

Siedlce 2022

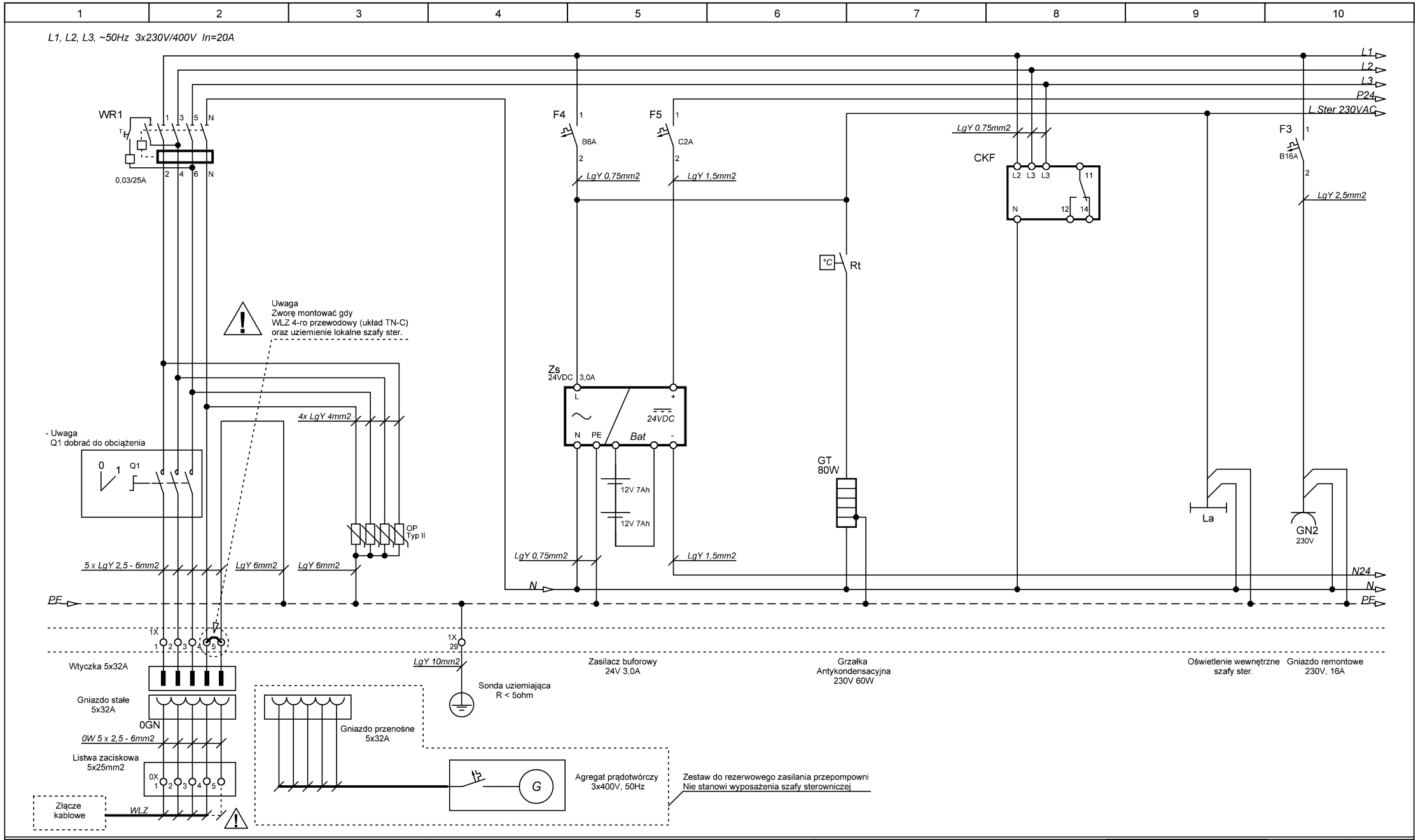

Wykonawca	Inwestor:	Inwestycja:	Treść:	Funkcja:	Imię i Nazwisko:	Uprawnienia:	Podpis:
Ster4Eko Paweł Drosio Automatyka Przemysłowa ul. Gen. Stanisława Maczka 10/54 08-110 Siedlce tel. 796 424 431 e-mail: ster4eko@op.pl	Gmina Wiśniew ul. Siedlecka 13 08-112 Wiśniew	**Modernizacja/budowa sieciowych przepompowni ścieków**	**Zasilanie**	Opracował:	mgr inż Paweł Drosio		
				Projektant:			
			Stadium: **Projekt wykonawczy**	Sprawdził:			
		Lokalizacja: Gmina Wiśniew, pow. siedlecki, woj. mazowieckie	Specjalność: **Elektryczna i AKPiA**	Arkusz: **2/15**	Format: **A4**	Nazwa pliku: **Pxx Rozr. Bezpośredni do 4,5kW V1.0.spl8**	
				Data: **02.2022**			

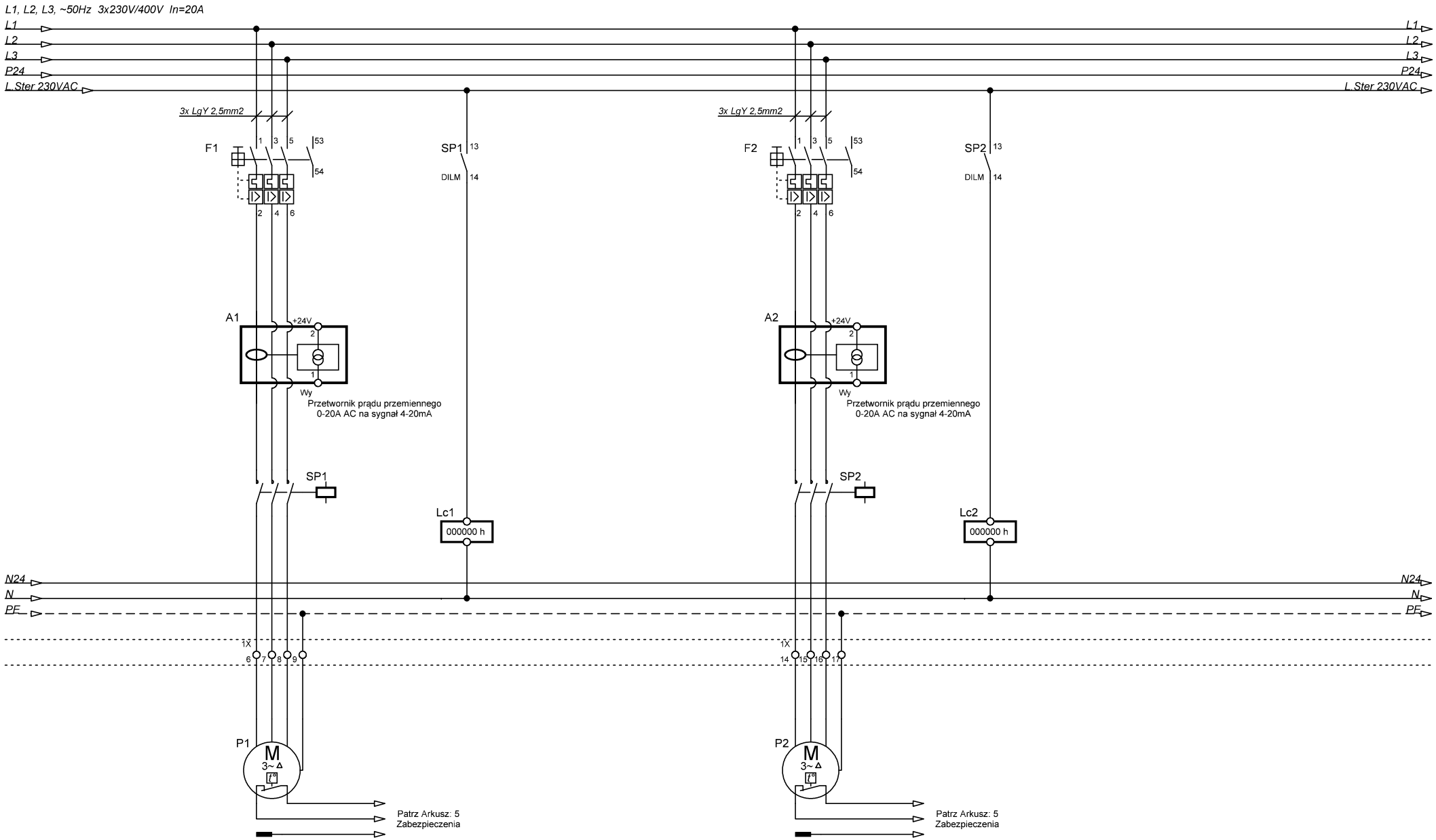

Wykonawca	Inwestor:	Inwestycja:	Treść:				
Ster4Eko Paweł Drosio Automatyka Przemysłowa ul. Gen. Stanisława Maczka 10/54 08-110 Siedlce tel. 796 424 431 e-mail: ster4eko@op.pl	Gmina Wiśniew ul. Siedlecka 13 08-112 Wiśniew	Modernizacja/budowa sieciowych przepompowni ścieków	Zasilanie pomp	Funkcja:	Imię i Nazwisko:	Uprawnienia:	Podpis:
				Opracował:	mgr inż Paweł Drosio		
			Stadium: Projekt wykonawczy	Projektant:			
		Lokalizacja: Gmina Wiśniew, pow. siedlecki, woj. mazowieckie	Specjalność: Elektryczna i AKPiA	Sprawdził:			
				Arkusz: 3/15	Format: A4	Nazwa pliku: Pxx Rozr. Bezpośredni do 4,5kW V1.0.spl8	
				Data: 02.2022			

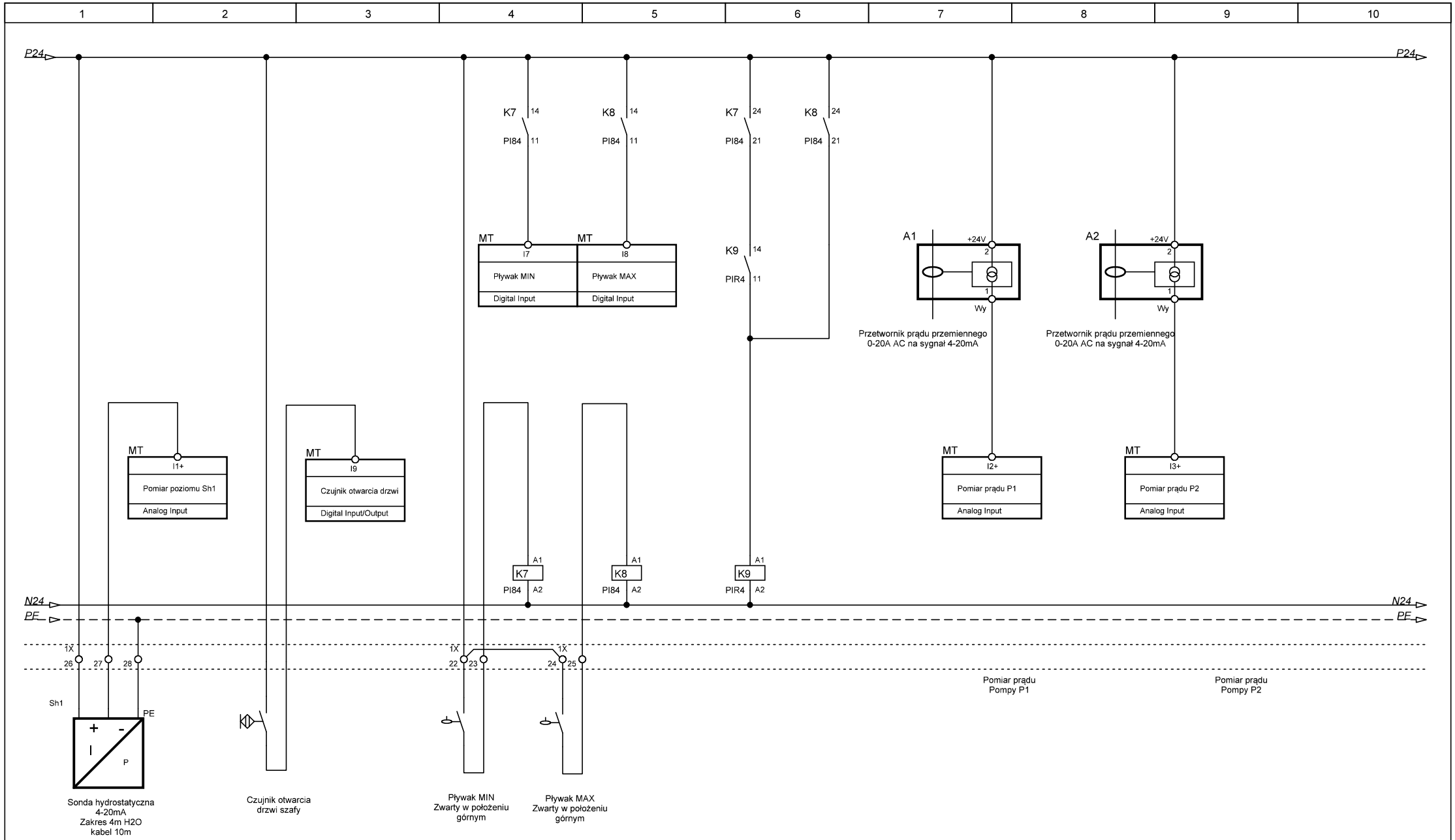

Wykonawca	Inwestor:	Inwestycja:	Treść:	Funkcja:	Imię i Nazwisko:	Uprawnienia:	Podpis:
Ster4Eko Paweł Drosio Automatyka Przemysłowa ul. Gen. Stanisława Maczka 10/54 08-110 Siedlce tel. 796 424 431 e-mail: ster4eko@op.pl	Gmina Wiśniew ul. Siedlecka 13 08-112 Wiśniew	**Modernizacja/budowa sieciowych przepompowni ścieków**	**Pomiary**	Opracował:	mgr inż Paweł Drosio		
				Projektant:			
			Stadium: **Projekt wykonawczy**	Sprawdził:			
		Lokalizacja: Gmina Wiśniew, pow. siedlecki, woj. mazowieckie	Specjalność: **Elektryczna i AKPiA**	Arkusz: **4/15**	Format: **A4**	Nazwa pliku: **Pxx Rozr. Bezpośredni do 4,5kW V1.0.spl8**	
				Data: **02.2022**			

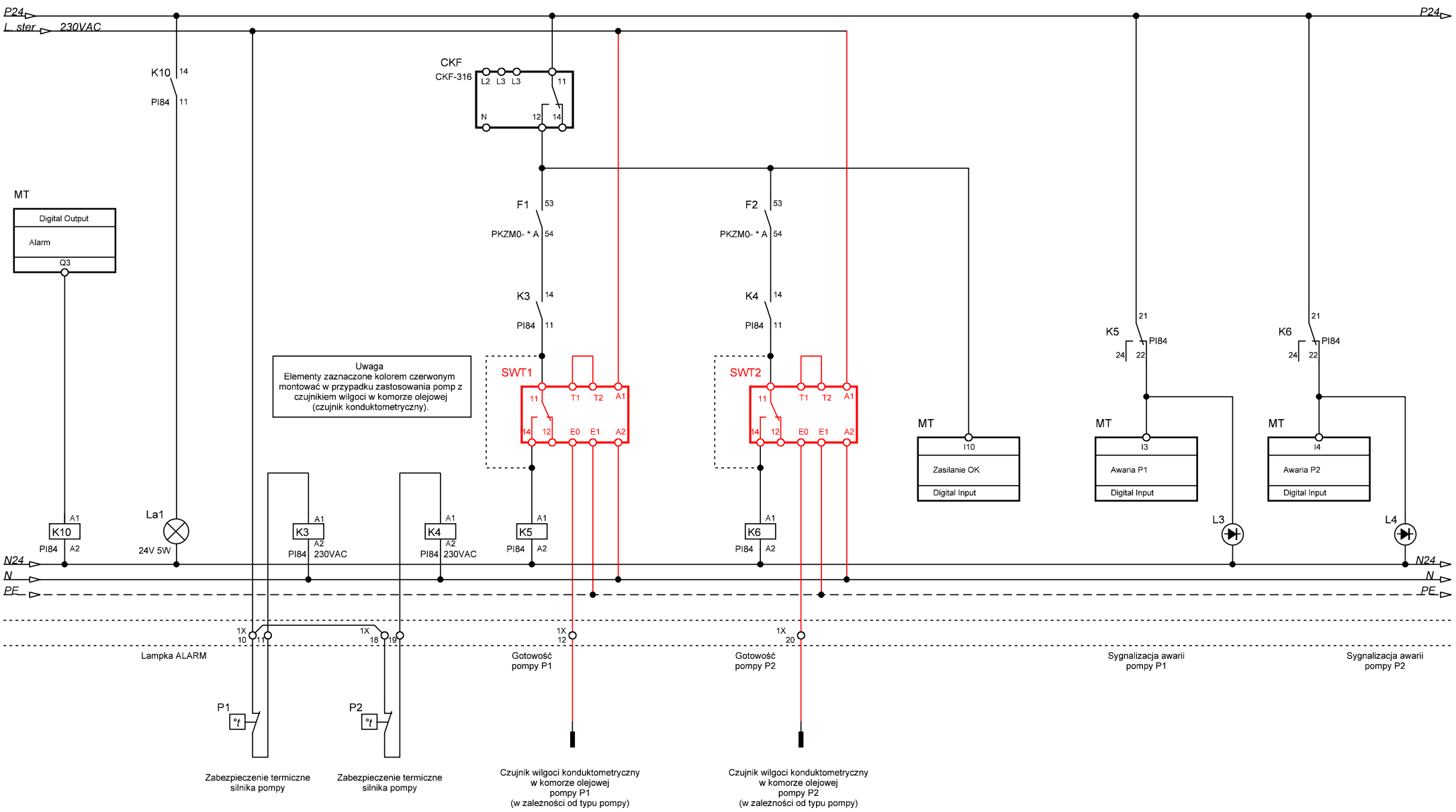

Wykonawca	Inwestor:	Inwestycja:	Treść:	Funkcja:	Imię i Nazwisko:	Uprawnienia:	Podpis:
Ster4Eko Paweł Drosio Automatyka Przemysłowa ul. Gen. Stanisława Maczka 10/54 08-110 Siedlce tel. 796 424 431 e-mail: ster4eko@op.pl	Gmina Wiśniew ul. Siedlecka 13 08-112 Wiśniew	**Modernizacja/budowa sieciowych przepompowni ścieków**	**Zabezpieczenia**	Opracował:	mgr inż Paweł Drosio		
			Stadium: **Projekt wykonawczy**	Projektant:			
		Lokalizacja: Gmina Wiśniew, pow. siedlecki, woj. mazowieckie	Specjalność: **Elektryczna i AKPiA**	Sprawdził:			
			Arkusz: **5/15** Format: **A4** Data: **02.2022**	Nazwa pliku: **Pxx Rozr. Bezpośredni do 4,5kW V1.0.spl8**			

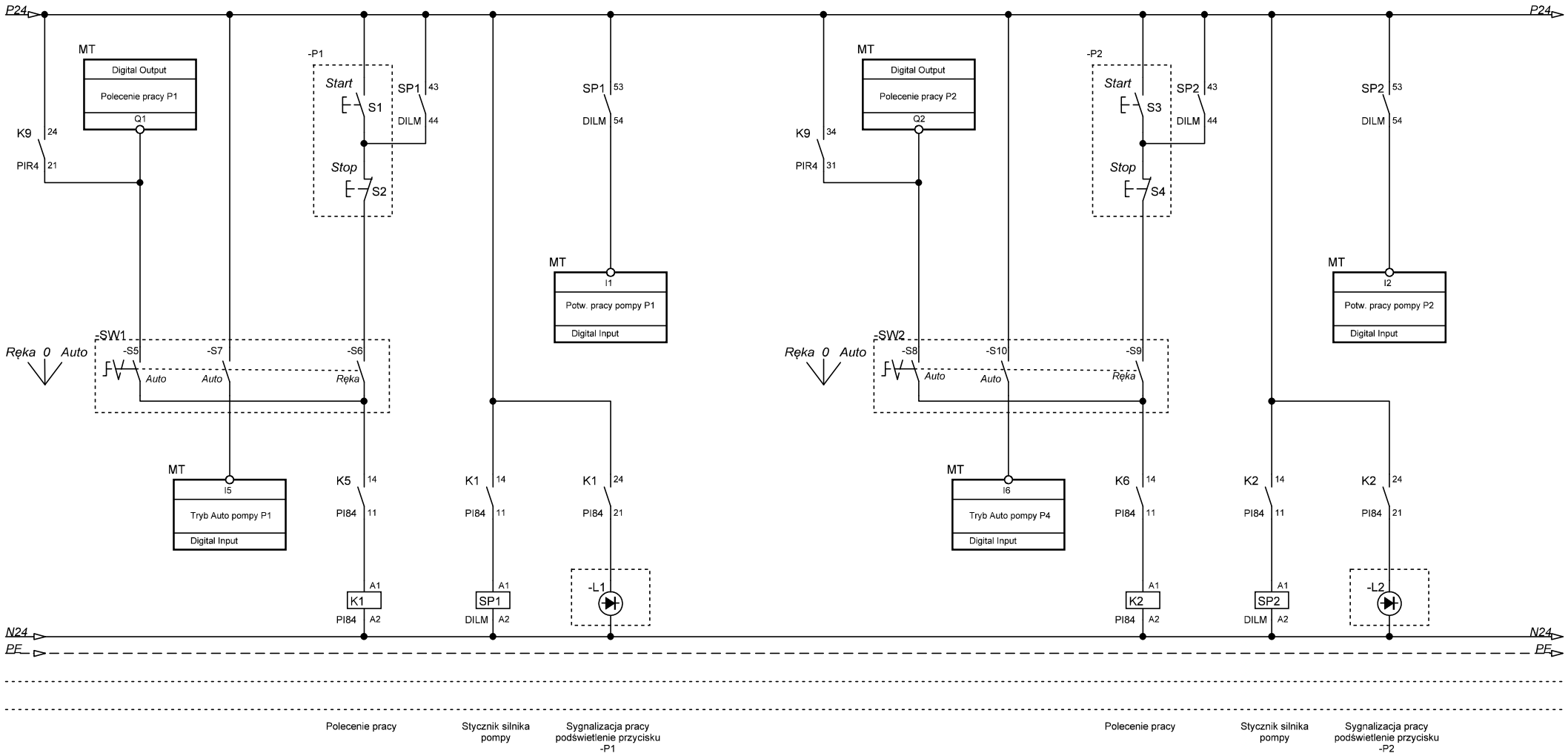

Wykonawca	Inwestor:	Inwestycja:	Treść:					
Ster4Eko Paweł Drosio Automatyka Przemysłowa ul. Gen. Stanisława Maczka 10/54 08-110 Siedlce tel. 796 424 431 e-mail: ster4eko@op.pl	Gmina Wiśniew ul. Siedlecka 13 08-112 Wiśniew	**Modernizacja/budowa sieciowych przepompowni ścieków**	**Sterowanie**	Funkcja:	Imię i Nazwisko:	Uprawnienia:	Podpis:
				Opracował:	mgr inż Paweł Drosio		
			Stadium: **Projekt wykonawczy**	Projektant:			
		Lokalizacja: Gmina Wiśniew, pow. siedlecki, woj. mazowieckie	Specjalność: **Elektryczna i AKPiA**	Sprawdził:			
			Arkusz: **6/15** Format: **A4**	Nazwa pliku: **Pxx Rozr. Bezpośredni do 4,5kW V1.0.spl8**			
			Data: **02.2022**				

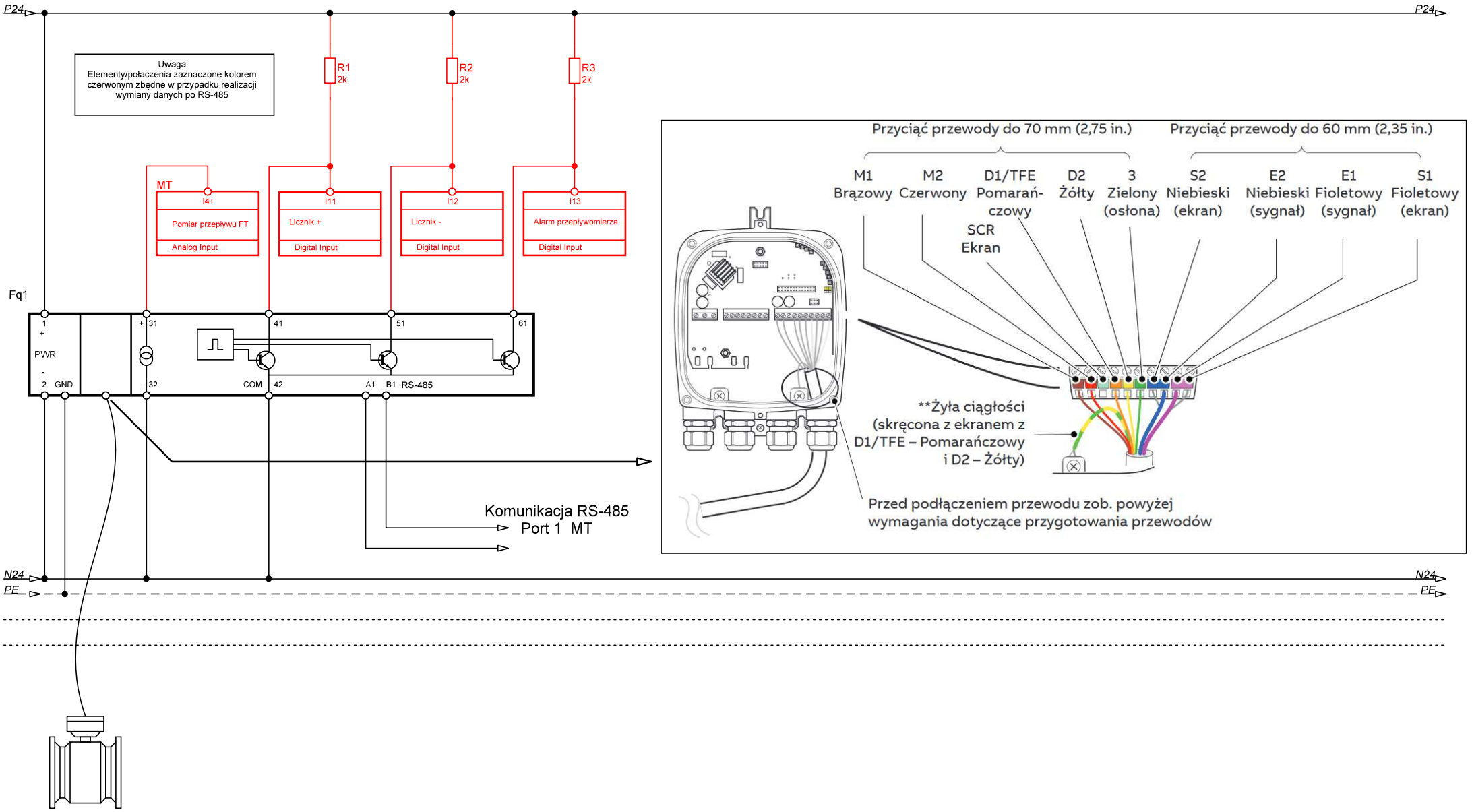

Wykonawca	Inwestor:	Inwestycja:	Treść:					
Ster4Eko Paweł Drosio Automatyka Przemysłowa ul. Gen. Stanisława Maczka 10/54 08-110 Siedlce tel. 796 424 431 e-mail: ster4eko@op.pl	Gmina Wiśniew ul. Siedlecka 13 08-112 Wiśniew	Modernizacja/budowa sieciowych przepompowni ścieków	Pomiar przepływu (opcja)	Funkcja:	Imię i Nazwisko:	Uprawnienia:	Podpis:
				Opracował:	mgr inż Paweł Drosio		
			Stadium: Projekt wykonawczy	Projektant:			
		Lokalizacja: Gmina Wiśniew, pow. siedlecki, woj. mazowieckie	Specjalność: Elektryczna i AKPiA	Sprawdził:			
			Arkusz: 7/15 Format: A4 Data: 02.2022	Nazwa pliku: Pxx Rozr. Bezpośredni do 4,5kW V1.0.spl8			

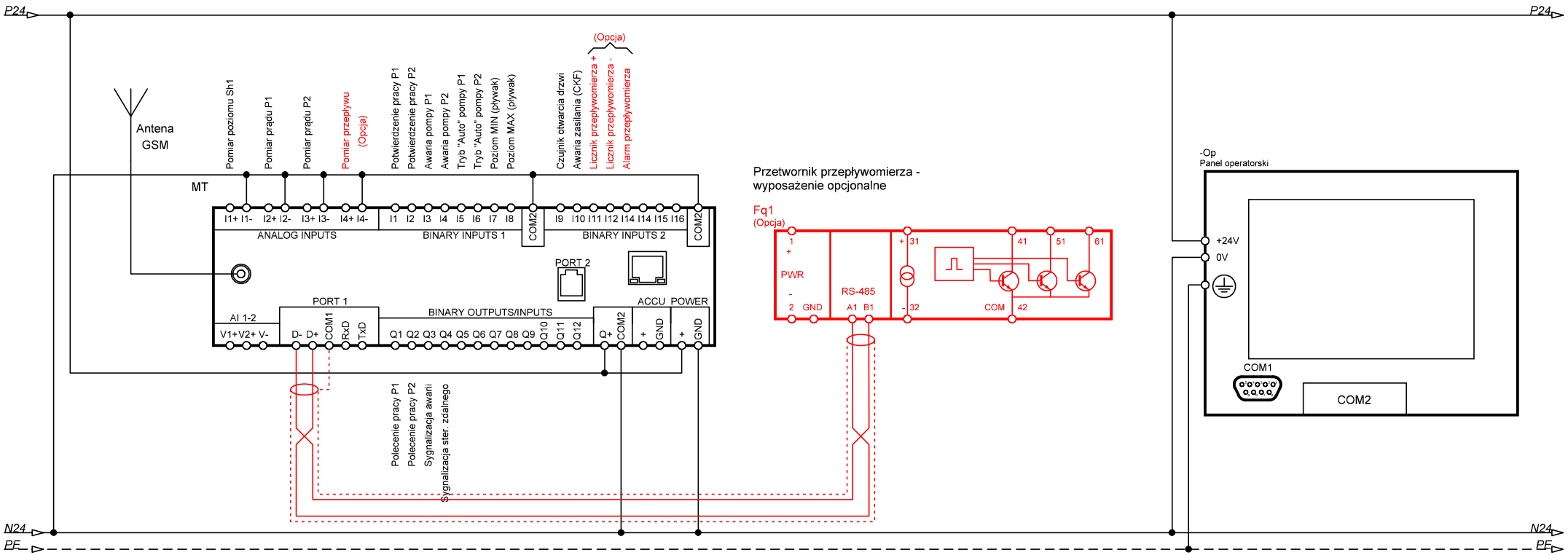

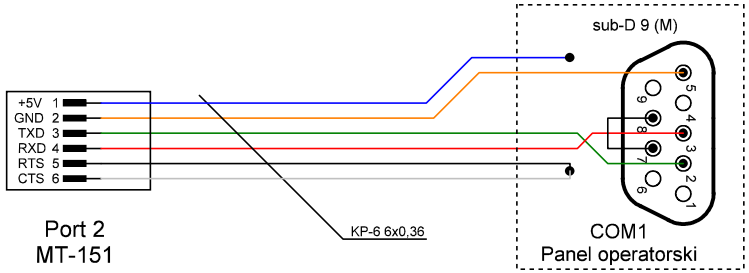

Wykonawca	Inwestor:	Inwestycja:	Treść:				
Ster4Eko Paweł Drosio Automatyka Przemysłowa ul. Gen. Stanisława Maczka 10/54 08-110 Siedlce tel. 796 424 431 e-mail: ster4eko@op.pl	Gmina Wiśniew ul. Siedlecka 13 08-112 Wiśniew	**Modernizacja/budowa sieciowych przepompowni ścieków**	**Sterownik MT**	Funkcja:	Imię i Nazwisko:	Uprawnienia:	Podpis:
				Opracował:	mgr inż Paweł Drosio		
				Projektant:			
			Stadium: **Projekt wykonawczy**	Sprawdził:			
		Lokalizacja: Gmina Wiśniew, pow. siedlecki, woj. mazowieckie	Specjalność: **Elektryczna i AKPiA**	Arkusz: **8/15**	Format: **A4**	Nazwa pliku: **Pxx Rozr. Bezpośredni do 4,5kW V1.0.spl8**	
				Data: **02.2022**			

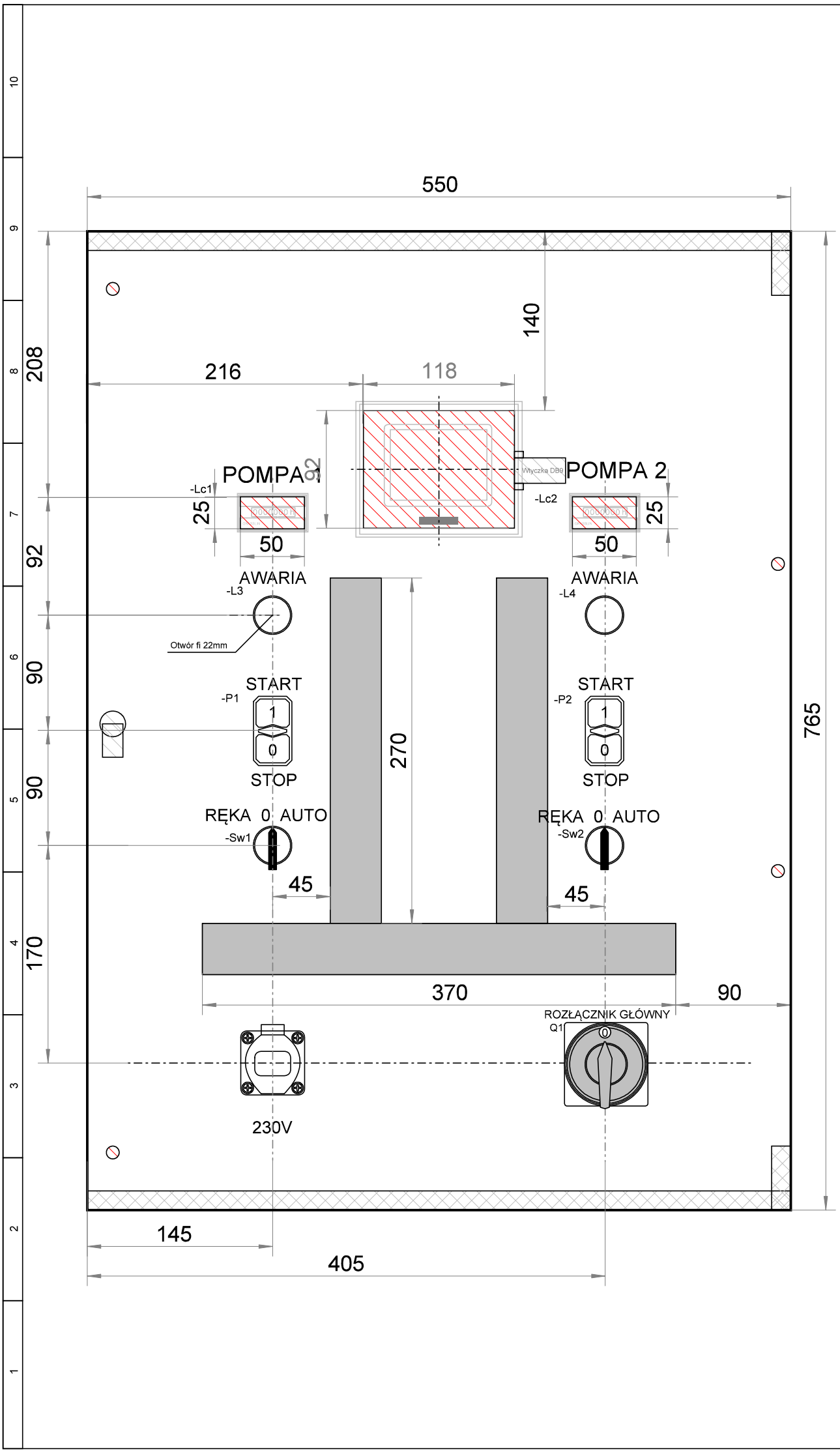

Funkcja:	Imię i Nazwisko:	Uprawnienia:	Podpis:
Opracował:	mgr inż Paweł Drosio		
Projektant:			
Sprawdził:			

Nazwa pliku: Pxx Rozr. Bezpośredni do 4,5kW V1.0.spl8

Treść: **Drzwi wewnętrzne**

Stadium: Projekt wykonawczy

Arkusz: 9/15 Format: A4

Data: 02.2022

Specjalność: **Elektryczna i AKPiA**

Inwestycja: **Modernizacja/budowa sieciowych przepompowni ścieków**

Lokalizacja: Gmina Wiśniew, pow. siedlecki, woj. mazowieckie

Inwestor: **Gmina Wiśniew**
ul. Siedlecka 13
08-112 Wiśniew

Wykonawca: **Ster4Eko Paweł Drosio**
Automatyka Przemysłowa
ul. Gen. Stanisława Maczka 10/54
08-110 Siedlce
tel. 796 424 431
e-mail: ster4eko@op.pl

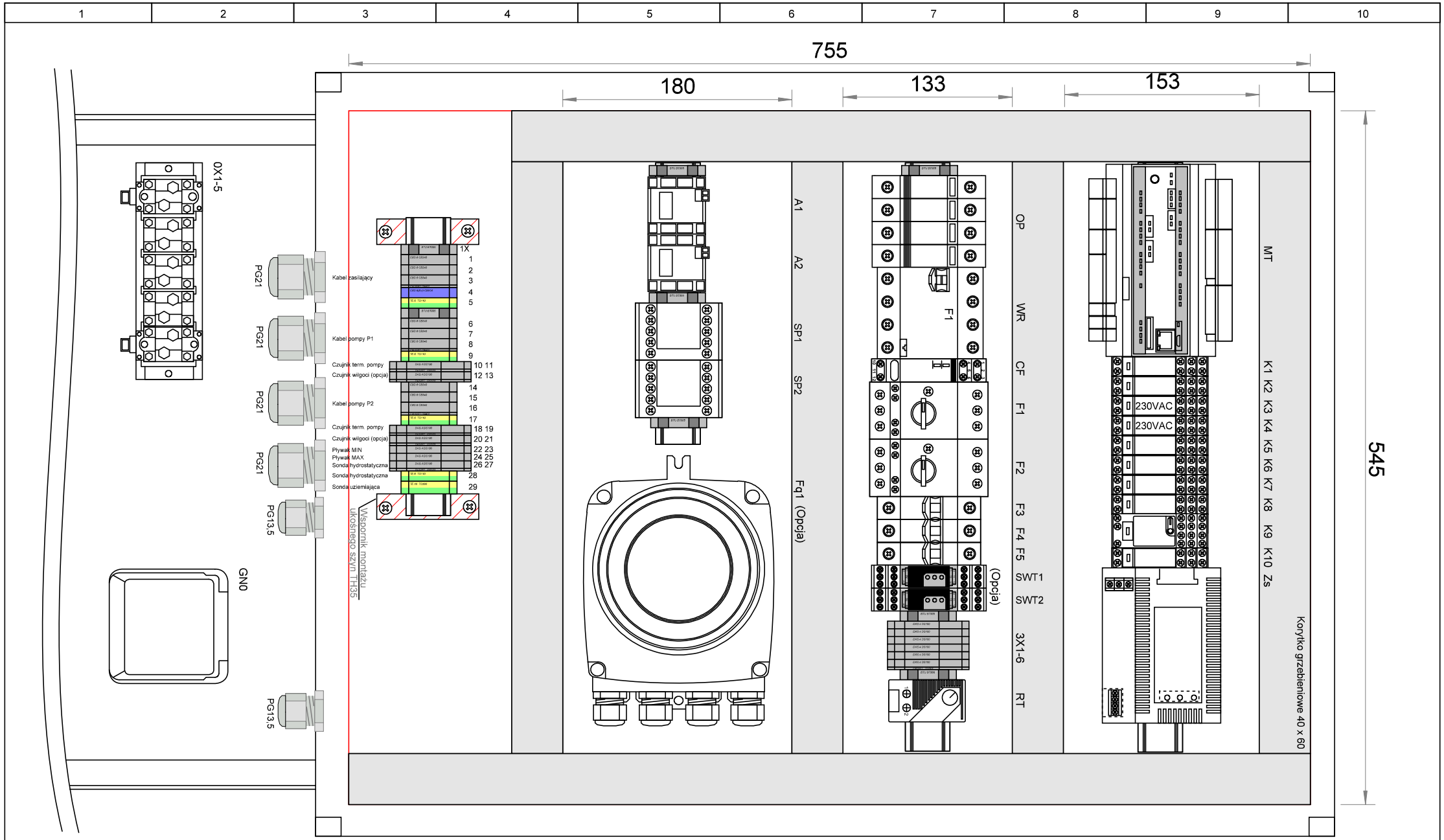

Wykonawca	Inwestor:	Inwestycja:	Treść:				
Ster4Eko Paweł Drosio Automatyka Przemysłowa ul. Gen. Stanisława Maczka 10/54 08-110 Siedlce tel. 796 424 431 e-mail: ster4eko@op.pl	Gmina Wiśniew ul. Siedlecka 13 08-112 Wiśniew	**Modernizacja/budowa sieciowych przepompowni ścieków**	**Płyta montażowa**	Funkcja:	Imię i Nazwisko:	Uprawnienia:	Podpis:
				Opracował:	mgr inż Paweł Drosio		
				Projektant:			
			Stadium: **Projekt wykonawczy**	Sprawdził:			
		Lokalizacja: Gmina Wiśniew, pow. siedlecki, woj. mazowieckie	Specjalność: **Elektryczna i AKPiA**	Arkusz: **10/15**	Format: **A4**	Nazwa pliku: **Pxx Rozr. Bezpośredni do 4,5kW V1.0.spl8**	
				Data: **02.2022**			

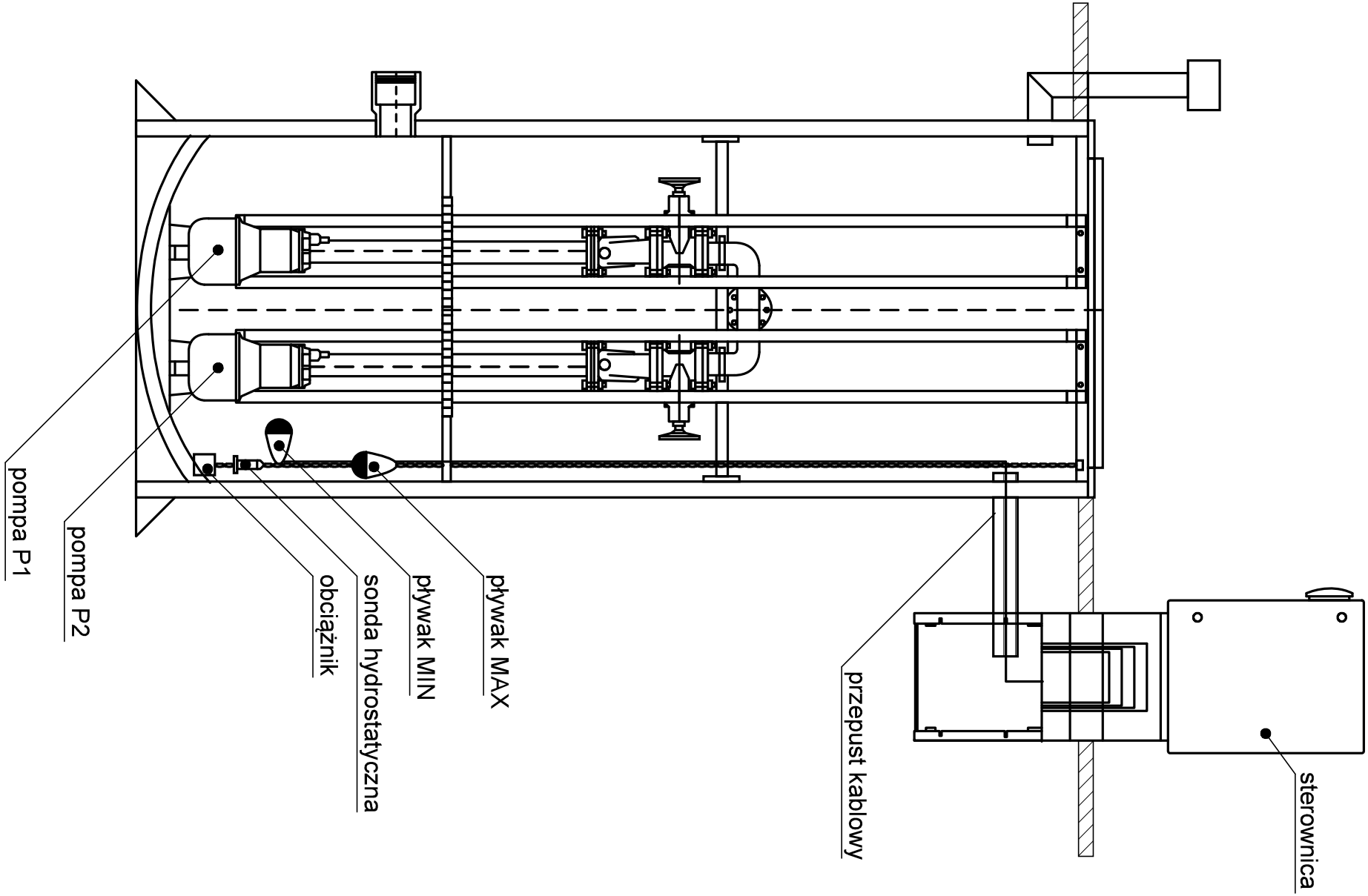

Wykonawca	Inwestor:	Inwestycja:	Treść:					
Ster4Eko Paweł Drosio Automatyka Przemysłowa ul. Gen. Stanisława Maczka 10/54 08-110 Siedlce tel. 796 424 431 e-mail: ster4eko@op.pl	Gmina Wiśniew ul. Siedlecka 13 08-112 Wiśniew	Modernizacja/budowa sieciowych przepompowni ścieków	Rys. poglądowy przepompowni		Funkcja:	Imię i Nazwisko:	Uprawnienia:	Podpis:
					Opracował:	mgr inż Paweł Drosio		
					Projektant:			
			Stadium: Projekt wykonawczy		Sprawdził:			
		Lokalizacja: Gmina Wiśniew, pow. siedlecki, woj. mazowieckie	Specjalność: Elektryczna i AKPiA	Arkusz: 11/15 / Format: A4 / Data: 02.2022	Nazwa pliku: Pxx Rozr. Bezpośredni do 4,5kW V1.0.spl8			